OBRAZAC 1

elektronski potpis projektanta	elektronski potpis revidenta
Nedeljko Guja Digitally signed by Nedeljko Guja DN: c=ME, ou=Pravno lice, o=NG DESIGN, 2.5.4.97=VATME-03199282, sn=Guja, serialNumber=50471, givenName=Nedeljko, cn=Nedeljko Guja Date: 2024.04.26 12:27:25 +02'00'	

INVESTITOR[1]	**''CEROVO'' D.O.O BAR**
OBJEKAT[2]	**Montažno-demontažni privremeni objekat** **Skladišni objekat P**
LOKACIJA[3]	**Lokacija br. 33a.16, KP.3058 i 3059, KO Polje,** **Opština Bar, predviđena programom privremenih objekata na području Opštine Bar za period od 2023. do 2028god.**
VRSTA TEHNIČKE DOKUMENTACIJE[4]	**IDEJNO RJEŠENJE**
PROJEKTANT[5]	**„NG DESIGN" d.o.o. ul.Maršala Tita C-16, 85000 Bar**
ODGOVORNO LICE[6]	**Nedeljko Guja dipl. inž. građ.**
GLAVNI INŽENJER[7]	**Nataša Janković spec.sci.arh.** **broj licence: UPI 107/7-3388/2**

[1] Naziv/ime investitora
[2] Naziv projektovanog objekta
[3] Mjesto građenja, planski dokument, urbanistička parcela, katastarska parcela
[4] Idejno rješenje, idejni projekat, glavni projekat odnosno projekat izvedenog objekta projekat (ako je u pitanju naslovna strana cjelokupne tehničke dokumentacije)
[5] Naziv privrednog društva, pravnog lica odnosno preduzetnika koji je izradio tehničku dokumentaciju
[6] Ime odgovornog lica u privrednom društvu, pravnom licu odnosno ime i prezime preduzetnika
[7] Ime i prezime glavnog inženjera.

elektronski potpis projektanta	elektronski potpis revidenta

INVESTITOR[1]	**''CEROVO'' D.O.O BAR**
OBJEKAT[2]	**Montažno-demontažni privremeni objekat** **Skladišni objekat P**
LOKACIJA[3]	**Lokacija br. 33a.16, KP.3058 i 3059, KO Polje,** **Opština Bar, predviđena programom privremenih objekata na području Opštine Bar za period od 2023. do 2028god.**
DIO TEHNIČKE DOKUMENTACIJE[4]	**ARHITEKTONSKI PROJEKAT**
PROJEKTANT[5]	**„NG DESIGN" d.o.o. ul.Maršala Tita C-16, 85000 Bar**
ODGOVORNO LICE[6]	**Nedeljko Guja dipl. inž. građ.**
GLAVNI INŽENJER[7]	**Nataša Janković spec.sci.arh.** **broj licence: UPI 107/7-3388/2**
SARADNICI NA PROJEKTU[8]	**Aleksandra Minić mast.ing.arh.** **Marina Markolović spec.sci.arh.**

[1] Naziv/ime investitora
[2] Naziv projektovanog objekta
[3] Mjesto građenja, planski dokument, urbanistička parcela, katastarska parcela
[4] Arhitektonski projekat, građevinski projekat, elektrotehnički projekat odnosno mašinski projekat (ako je u pitanju naslovna strana dijela tehnički dokumentacije)
[5] Naziv privrednog društva, pravnog lica odnosno preduzetnika koji je izradio dio tehničke dokumentacije
[6] Ime odgovornog lica u privrednom društvu, pravnom licu odnosno ime i prezime preduzetnika
[7] Ime i prezime glavnog inženjera
[8] Ime i prezime saradnika na izradi dijela tehnički dokumentacije

1.2.SADRŽAJ TEHNIČKE DOKUMENTACIJE:

1.OPŠTA DOKUMENTACIJA ZA OBJEKAT:

1.1. Naslovna strana-obrazac 1;
1.2. Sadržaj tehničke dokumentacije;
1.3 Ugovor između investitora i projektanta;
1.4. Izvod iz centralnog registra za privredno društvo za izradu tehničke dokumentacije;
1.5. Licenca privrednog društva, pravnog lica, odnosno preduzetnika za izradu tehničke dokumentacije;
1.6. Polisa osiguranja od profesionalne odgovornosti projektanta;
1.7. Licenca odgovornog inženjera;
1.8. Članstvo odgovornog inženjera u Inženjerskoj komori
1.9. Urbanističko-tehnički uslovi;
1.10. List nepokretnosti;
1.11. Ugovor o zakupu nepokretnosti;
1.12 Atest/setrifikat PVC cerade otpornosti na požar;

2. PROJEKTNI ZADATAK

3.TEKSTUALNA DOKUMENTACIJA

3.1. Tehnički opis objekta

4.GRAFIČKA DOKUMENTACIJA

- Geodetski snimak

- Šira Situacija, R 1:100
- Situacija, R 1:100
- Osnova prizemlja, R 1:100
- Osnova krovne ravni, R 1:100
- Presjek 1-1, R 1:100
- Presjek 2-2, R 1:100
- Sjevero-istočna fasada, R 1:100
- Jugo-istočna fasada, R 1:100
- Jugo-zapadna fasada, R 1:100
- sjevero-zapadna fasada, R 1:100
- 3D prikazi

1.3 Ugovor između investitora i projektanta

"CEROVO" d.o.o.
Broj 796
Bar 25.03.2024 god.

U G O V O R
O IZRADI IDEJNOG RJEŠENJA
MONTAŽNO – DEMONTAŽNOG PRIVREMENOG OBJEKTA
SKLADIŠNI OBJEKAT P

ZAKLJUČEN IZMEDJU:

1. **"NG DESIGN" d.o.o. Bar**, (u daljem tekst Projektant) kojeg zastupa direktor Nedeljko Guja

i

2. **"CEROVO" d.o.o. Bar,** (u daljem tekstu naručioci)

član 1.

Naručioci ustupaju, a Projektant prihvata da sačini **IDEJNO RJEŠENJE** za montažno – demontažni privremeni objekat, skladišni objekat P.

član 2.

Vrijednost radova će se odrediti aneksom ovog ugovora a cijena će se računati po metru kvadratnom BGP objekta plus PDV.
Naručioci su dužni, da danom uplate avansa uvedu Projektanta u posao i tog dana ugovor postaje pravosnažan.

član 3.

Projektant se obavezuje, da radove iz člana 1 ovog Ugovora, završiprema projektnom zadatku, tehničkim propisima i važećim standardima u roku koji će odrediti dinamika rada i izmjene na projektu koje zahtjeva investitor. Ukoliko su dobijeni UTU od strane nadležnog Sekretarijata i predate projektantu sve potrebne podloge za izradu Idejnog rješenja.

član 4.

Odredbe ovog Ugovora mogu se mijenjati aneksom ovog Ugovora.

član 5.

Eventualne sporove,izmedju ugovornih strana, rješavati će zajednička komisija. Strana, koja je nezadovoljna rješenjem zajedničke komisije,može pokrenuti spor kod suda u Baru.

član 6.

Ovaj Ugovor je sačinjen u 4 (četiri) istovjetnih primjeraka,od kojih svaka strana dobija po dva primjerka za svoje potrebe.

PROJEKTANT:

Društvo sa ograničenom odgovornošću za proizvodnju, trgovinu i usluge BAR NG DESIGN

[redacted]

"NG DESIGN" d.o.o. Bar
direktor: Nedeljko Guja

NARUČILAC:

Društvo za trgovinu, špedicuju, marketing, proizvodnju i usluge export-import d.o.o. "CEROVO"

[redacted]

"CEROVO" d.o.o. Bar

1.4. Izvod iz centralnog registra za privredno društvo za izradu tehničke dokumentacije

CRNA GORA
MINISTARSTVO FINANSIJA CRNE GORE
PORESKA UPRAVA
CENTRALNI REGISTAR PRIVREDNIH SUBJEKATA
Broj: 5 - 0839259 / 001
U Podgorici, dana 12.06.2018.godine

Poreska uprava - Centralni registar privrednih subjekata u Podgorici, na osnovu člana 83 i 86 Zakona o privrednim društvima ("Sl.list RCG", br.6/02 i "Sl.list", br.17/07 ... 40/11), rješavajući po prijavi za registraciju osnivanja društva sa ograničenim odgovornošću DRUŠTVO SA OGRANIČENOM ODGOVORNOŠĆU ZA PROIZVODNJU, TRGOVINU I USLUGE "NG DESING", broj 266027 podnijetoj dana 11.06.2018. u 12:14:27, preko

Ime i prezime: SAŠA ČOBIĆ
JMBG ili br.pasoša: [redacted]
Adresa [redacted]

donosi

RJEŠENJE

Registruje se osnivanje DRUŠTVO SA OGRANIČENOM ODGOVORNOŠĆU ZA PROIZVODNJU, TRGOVINU I USLUGE "NG DESING" sa sljedećim podacima:

Skraćeni naziv:	NG DESING
Oblik organizovanja:	DRUŠTVO SA OGRANIČENOM ODGOVORNOŠĆU
Nastanak:	Osnivanjem
Registarski broj:	50839259
PIB:	03199282
Datum statuta:	07.06.2018.
Datum ugovora:	07.06.2018.
Adresa uprave - sjedište:	BULEVAR REVOLUVIJE BB BAR
Adresa za prijem službene pošte:	BULEVAR REVOLUVIJE BB BAR
Adresa glavnog mjesta poslovanja:	BULEVAR REVOLUVIJE BB BAR
Pretežna djelatnost:	7120 Tehnicko ispitivanje i analize
Kontakt:	Telefon: +38268291275, +38268169269
Podaci o osnovnom kapitalu:	Ukupni kapital: 1,00 Euro Novcani: 1,00 Euro Nenovcani: 0,00 Euro
Porijeklo kapitala:	Bez oznake porijekla kapitala
Obavljanje spoljno-trgovinskog poslovanja:	DA

1/2

Osnivač: JAKŠA ŠĆEKIĆ
MB/JMBG/BR. [redacted]
Adresa: [redacted]
Udio: 100%

Izvršni direktor: NEDELJKO GUJA
JMBG/BR. PASOŠA [redacted]
Adresa: [redacted]
Ovlašćenja u prometu: Neograničeno
Ovlašćen da djeluje: Pojedinačno

Obrazloženje

Podnosilac je dana 11.06.2018. u 12:14:27 podnio prijavu za registraciju osnivanja društva sa ograničenim odgovornošću NG DESING. Rješavajući po predmetnoj prijavi, obzirom da su ispunjeni Zakonom propisani uslovi, odlučeno je kao u dispozitivu rješenja.

Visina naplaćene naknade za registraciju propisana je članom 87 Zakona o privrednim društvima ("Sl.list RCG", br.6/02 i "Sl.list", br.17/07 i 40/11).

M.P.

Sam. savjetnik I
Slavica Bulatović

Pravna pouka:

Protiv ovog rješenja može se izjaviti žalba Ministarstvu finansija CG u roku od 15 dana od dana prijema rješenja. Žalba se predaje preko ovog organa i taksira administrativnom taksom u iznosu od 8, 00 EUR, shodno Tarifnom broju 5 Taksene tarife za administrativne takse. Taksa se upućuje u korist računa 832-3161017-60-Administrativna taksa.

CRNA GORA
MINISTARSTVO FINANSIJA
PORESKA UPRAVA
Broj: 80-01-14999-8
Područna jedinica Bar
BAR, 16.07.2018. godine

Na osnovu člana 27 stav 3 i člana 33 Zakona o poreskoj administraciji ("Sl.list RCG", br. 65/01 i 80/04 i "Sl.list CG", br. 20/11 ... 47/17) i člana 24 Zakona o upravnom postupku ("Sl.list CG", br. 56/14, 20/15, 40/16 i 37/17) Poreska uprava, d o n o s i

RJEŠENJE O REGISTRACIJI

Naziv: DRUŠTVO SA OGRANIČENOM ODGOVORNOŠĆU ZA PROIZVODNJU, TRGOVINU I USLUGE "NG DESIGN" BAR

BAR

Poreskom obvezniku je dodijeljen:

PIB 0 3 1 9 9 2 8 2 (Matični broj) 8 0 9 (Šifra područne jedinice poreskog organa)

Datum upisa u registar: 15.06.2018. godine.

Ovim Rješenjem zamjenjuje se Rješenje broj 80-01-14967-8 od 15.06.2018. godine.

Poreski obveznik je dužan da obavijesti poreski organ o svim promjenama podataka iz registra poreskog obveznika (član 33 Zakona o poreskoj administraciji) u roku od 15 dana od dana nastanka promjene.

Uputstvo o pravnom sredstvu: Protiv ovog Rješenja može se izjaviti žalba Ministarstvu finansija CG - Odsjek za drugostepeni poreski i carinski postupak, u roku od 15 dana od dana prijema Rješenja. Žalba se predaje preko ove Područne jedinice i taksira administrativnom taksom u iznosu od 8,00 €, shodno Tarifnom broju 5 Taksene tarife za administrativne takse. Taksa se uplaćuje u korist računa broj 832-3161-26 - Administrativna taksa.

CRNA GORA - MINISTARSTVO FINANSIJA PORESKA UPRAVA 9 PODGORICA

M.P.

NAČELNICA
Dušanka Vujović
Sonja Cikić

CRNA GORA
MINISTARSTVO FINANSIJA CRNE GORE
PORESKA UPRAVA
CENTRALNI REGISTAR PRIVREDNIH SUBJEKATA
Broj: 5 - 0839259 / 002
U Podgorici, dana 16.07.2018.godine

Poreska uprava - Centralni registar privrednih subjekata u Podgorici, na osnovu člana 83 i 86 Zakona o privrednim društvima ("Sl.list RCG", br.6/02 i "Sl.list", br.17/07 ... 40/11), rješavajući po prijavi za registraciju promjene društva sa ograničenom odgovornošću DRUŠTVO SA OGRANIČENOM ODGOVORNOŠĆU ZA PROIZVODNJU, TRGOVINU I USLUGE "NG DESING", broj 267584 podnijetoj dana 12.07.2018. u 12:17:39, preko

Ime i prezime: NEDELJKO GUJA
JMBG ili br.pasoša: [redacted]
Adresa: [redacted]

donosi

RJEŠENJE

Registruje se promjena podataka za privredni subjekat DRUŠTVO SA OGRANIČENOM ODGOVORNOŠĆU ZA PROIZVODNJU, TRGOVINU I USLUGE "NG DESING" - registarski broj **5 - 0839259**, PIB **03199282** , i to:

Naziv:

Briše se:	DRUŠTVO SA OGRANIČENOM ODGOVORNOŠĆU ZA PROIZVODNJU, TRGOVINU I USLUGE "NG DESING"
Registruje se - upisuje se:	DRUŠTVO SA OGRANIČENOM ODGOVORNOŠĆU ZA PROIZVODNJU, TRGOVINU I USLUGE "NG DESIGN"

Skraćeni naziv:

Briše se:	NG DESING
Registruje se - upisuje se:	NG DESIGN

Statut:

Briše se:	Statut od 07.06.2018.
Registruje se - upisuje se:	Statut od 12.07.2018.

Obrazloženje

Podnosilac je dana 12.07.2018. u 12:17:39 podnio prijavu za registraciju promjene društva sa ograničenom odgovornošću NG DESIGN. Rješavajući po predmetnoj prijavi, obzirom da su ispunjeni Zakonom propisani uslovi, odlučeno je kao u dispozitivu rješenja.

Visina naplaćene naknade za registraciju propisana je članom 87 Zakona o privrednim društvima ("Sl.list RCG", br.6/02 i "Sl.list ... br.17/07 ... 40/11).

M.P.

Sam. savjetnik II

Dijana Filipović

Pravna pouka:

Protiv ovog rješenja može se izjaviti žalba Ministarstvu finansija CG u roku od 15 dana od dana prijema rješenja. Žalba se predaje preko ovog organa i taksira administrativnom taksom u iznosu od 8, 00 EUR, shodno Tarifnom broju 5 Taksene tarife za administrativne takse. Taksa se upućuje u korist računa 832-3161017-60-Administrativna taksa.

CRNA GORA
MINISTARSTVO FINANSIJA
PORESKA UPRAVA
Područna jedinica Bar
BROJ: 80/31-03885-6
BAR, 16.07.2018. godine

Na osnovu člana 55. Zakona o porezu na dodatu vrijednost ("Sl.list RCG", broj 65/01... 04/06 i "Sl.list CG", broj 16/07... 50/17), člana 33. Zakona o poreskoj administraciji ("Sl. list RCG", broj 65/01 i 80/04 i "Sl. list CG", broj 20/11 ... 47/17) i člana 24. Zakona o upravnom postupku ("Sl.list CG", br. 56/14, 20/15, 40/16 i 37/17) Poreska uprava, donosi

Rješenje o registraciji za PDV

Naziv ***DRUŠTVO SA OGRANIČENOM ODGOVORNOŠĆU ZA PROIZVODNJU, TRGOVINU I USLUGE "NG DESIGN" BAR***

BAR

PIB ***03199282*** ***809***
(Šifra područne jedinice poreskog organa)

Obvezniku je dodijeljen PDV registracioni broj: ***80/31-03858-9***

Svojstvo obveznika za PDV je stečeno: ***15.06.2018.*** *godine.*

Ovim Rješenjem zamjenjuje se Rješenje broj ***80/31-03858-9*** *od* ***15.06.2018.*** *godine.*

Poreski obveznik je dužan da obavijesti poreski organ o izmjeni i prestanku obavljanja djelatnosti za koju je obavezan da obračunava i plaća PDV.

CRNA GORA - MINISTARSTVO FINANSIJA - PORESKA UPRAVA - PODGORICA
M.P.

NAČELNICA
Dušanka Vujović
Sonja Cikić

Dokument o registraciji

Izmjene:Adresa uprave - sjedišta, Statut, Adresa za prijem službene pošte, Adresa glavnog mjesta poslovanja, Pretežna djelatnost, Kontakt i Osnivač

Registarski broj 5 - 0839259 / 003
PIB: 03199282

Datum registracije: 12.06.2018.
Datum promjene podataka: 16.04.2021.

DRUŠTVO SA OGRANIČENOM ODGOVORNOŠĆU ZA PROIZVODNJU, TRGOVINU I USLUGE "NG DESIGN"

Broj važeće registracije: /003

Skraćeni naziv:	NG DESIGN
Telefon:	+38268309956
eMail:	veselinkekic@gmail.com
Web adresa:	
Datum zaključivanja ugovora:	07.06.2018.
Datum donošenja Statuta:	07.06.2018. Datum promjene Statuta: 06.04.2021.
Adresa glavnog mjesta poslovanja:	MARŠALA TITA C-16 BAR
Adresa za prijem službene pošte:	MARŠALA TITA C-16 BAR
Adresa sjedišta:	MARŠALA TITA C-16 BAR
Pretežna djelatnost:	7111 Arhitektonska djelatnost

Obavljanje spoljno-trgovinskog poslovanja: DA
Oblik svojine: Privatna
Porijeklo kapitala: Domaći
Upisani kapital: 1,00Euro (Novčani 1,00Euro, nenovčani 0,00Euro)

OSNIVAČI:

VESELIN KEKIĆ - JBMG/Broj Pasoša zaštićeni zakonom
Uloga: Osnivač
Udio: 100% Adresa: Lični podatak zaštićen zakonom

LICA U DRUŠTVU:

NEDELJKO GUJA - JMBG/Broj Pasoša zaštićen zakonom

Adresa: Lični podatak zaštićen zakonom
Uloga: Izvršni direktor
Ovlašćenja u prometu: Neograničeno ( )
Ovlašćen da djeluje: POJEDINAČNO ( )

Dokument o registraciji

Registarski broj 5 - 0839259 / 002
PIB: 03199282

Datum registracije: 12.06.2018.
Datum promjene podataka: 16.07.2018.

DRUŠTVO SA OGRANIČENOM ODGOVORNOŠĆU ZA PROIZVODNJU, TRGOVINU I USLUGE "NG DESIGN"

Broj važeće registracije: /003

Skraćeni naziv:	NG DESIGN
Telefon:	+38268169269
eMail:	
Web adresa:	
Datum zaključivanja ugovora:	07.06.2018.
Datum donošenja Statuta:	07.06.2018. Datum promjene Statuta: 12.07.2018.
Adresa glavnog mjesta poslovanja:	BULEVAR REVOLUVIJE BB BAR
Adresa za prijem službene pošte:	BULEVAR REVOLUVIJE BB BAR
Adresa sjedišta:	BULEVAR REVOLUVIJE BB BAR
Pretežna djelatnost:	7120 Tehnicko ispitivanje i analize

Obavljanje spoljno-trgovinskog poslovanja: DA
Oblik svojine:
Porijeklo kapitala: Bez oznake porijekla kapitala
Upisani kapital: 1,00Euro (Novčani 1,00Euro, nenovčani 0,00Euro)

OSNIVAČI:

JAKŠA ŠĆEKIĆ - JBMG/Broj Pasoša zaštićeni zakonom
Uloga: Osnivač
Udio: 100% Adresa: Lični podatak zaštićen zakonom

LICA U DRUŠTVU:

NEDELJKO GUJA - JMBG/Broj Pasoša zaštićen zakonom

Adresa: Lični podatak zaštićen zakonom
Uloga: Izvršni direktor
Ovlašćenja u prometu: Neograničeno ( )
Ovlašćen da djeluje: POJEDINAČNO ( )

1.5. Licenca privrednog društva, pravnog lica, odnosno preduzetnika za izradu tehničke dokumentacije

Crna Gora
Ministarstvo ekologije,
prostornog planiranja i urbanizma

Adresa: IV proleterske brigade broj 19
81000 Podgorica, Crna Gora
tel: +382 20 446 200
fax: +382 20 446 215

Broj: UPI 14-332/23-1426/2
Podgorica, 17.10.2023. godine

Ministarstvo ekologije, prostornog planiranja i urbanizma, postupajući po zahtjevu privrednog društva DOO "NG DESIGN" BAR, broj UPI 14-332/23-1426/1 od 11.10.2023. godine, za izdavanje licence za projektanta i izvođača radova, na osnovu člana 135 Zakona o planiranju prostora i izgradnji objekata ("Službeni list CG", br. 64/17, 44/18, 63/18, 11/19 i 82/20), člana 12 Uredbe o organizaciji i načinu rada državne uprave ("Službeni list CG", br. 49/22, 52/22, 56/22 i 82/22) i čl. 18 i 46 stav 1 Zakona o upravnom postupku ("Službeni list CG", br. 56/14, 20/15, 40/16 i 37/17), donijelo je

R J E Š E NJ E

Privrednom društvu **DOO "NG DESIGN" BAR,** izdaje se

LICENCA

projektanta i izvođača radova

na period od **pet godina.**

O b r a z l o ž e nj e

Aktom broj UPI 14-332/23-1426/1 od 11.10.2023. godine, ovom ministarstvu, obratilo se privredno društvo DOO "NG DESIGN" BAR, pretežna djelatnost - 7120 – Tehničko ispitivanje i analize, zahtjevom za izdavanje licence za projektanta i izvođača radova. Uz zahtjev privredno društvo je priložilo sljedeće dokaze:

1) Rješenje broj UPI 107/7-3388/2 od 23.07.2018.godine, kojim je **Nataši M. Janković, diplomiranoj inženjerki arhitekture,** izdata licenca ovlašćenog inženjera za obavljanje djelatnosti izrade tehničke dokumentacije i građenje objekata, donijeto od strane ministarstva održivog razvoja i turizma;
2) ugovor o radu sa Natašom Janković, od 01.01.2022.godine, na neodređeno vrijeme;
3) izvod iz Centralnog registra privrednih subjekata, registarski broj 5 - 0839259 / 001.

Ministarstvo ekologije, prostornog planiranja i urbanizma razmotrilo je podnijeti zahtjev sa priloženom dokumentacijom i odlučilo kao u dispozitivu rješenja a ovo iz sljedećih razloga:

Odredbom člana 122 stav 1 Zakona o planiranju prostora i izgradnji objekata propisano je, u bitnom, da je privredno društvo koje izrađuje tehničku dokumentaciju (projektant), odnosno

privredno društvo koje gradi objekat (izvođač radova), dužno da za obavljanje djelatnosti izrade tehničke dokumentacije, dijela tehničke dokumentacije odnosno građenje ili izvođenje pojedinih vrsta radova na građenju objekata, ima najmanje jednog zaposlenog ovlašćenog inženjera po vrsti projekta koji izrađuje i to za: arhitektonski, građevinski, elektrotehnički i mašinski projekat, odnosno vrsti radova koje izvodi na osnovu tih projekata. Stavom 2 prethodno navedenog člana propisano je da obavljanje pojedinih poslova iz prethodnog stava projektant, odnosno izvođač radova može da obezbijedi na osnovu zaključenog ugovora sa drugim privrednim društvom koje ima zaposlenog ovlašćenog inženjera za određenu vrstu projekta, odnosno radova.

Dalje, članom 137 stav 2 prethodno navedenog zakona propisuje se da se licenca za privredno društvo izdaje za period od pet godina.

Prema članu 5 Pravilnika o načinu i postupku izdavanja, mirovanja licence i načinu vođenja registra licenci ("Službeni list CG", br. 79/17, 78/21 i 102/21), propisano je da se u postupku izdavanja licence projektanta i izvođača radova provjerava: 1) da li podnosilac zahtjeva u radnom odnosu ima zaposlenog ovlašćenog inženjera; i 2) licenca ovlašćenog inženjera.

Odredbom člana 136 stav 4 Zakona o planiranju prostora i izgradnji objekta propisano je da je imalac licence dužan da obavijesti ministarstvo o svim promjenama uslova na osnovu kojih je izdata licenca za obavljanje djelatnosti, u roku od 15 dana od dana nastanka promjene.

Postupajući po predmetnom zahtjevu, ministarstvo je, na osnovu raspoloživih dokaza, utvrdilo da su ispunjeni uslovi propisani zakonom i pravilnikom, i odlučilo kao u dispozitivu rješenja.

UPUTSTVO O PRAVNOJ ZAŠTITI: Protiv ovog rješenja može se pokrenuti upravni spor tužbom kod Upravnog suda, u roku od 20 dana od dana prijema istog.

OVLAŠĆENO SLUŽBENO LICE

Petar Vučinić

1.6. Polisa osiguranja od profesionalne odgovornosti projektanta

lovćen

Filijala/O.J.:	3702		
Šifra zastupnika:	1922	Broj Polise:	ODG004851
Kanal Prodaje:	DIREKT	Novo/Obnova:	ODG003669
		Veza sa Polisom:	

POLISA OSIGURANJA ODGOVORNOSTI **BROJ POLISE ODG004851**

Ugovarač: **NG DESIGN DOO, MARŠALA TITA C-16, BAR**, JMBG/PIB: 03199282

Osiguranik: **NG DESIGN DOO, MARŠALA TITA C-16, BAR**, JMBG/PIB: 03199282

TRAJANJE OSIGURANJA:Polisa važi od **30.10.2023 u 00:00** do **29.10.2024. 23:59**

USLOVI OSIGURANJA: Ovo osiguranje je zaključeno shodno ZOO i sledećim uslovima: Opšti uslovi za osiguranje projektantske odgovornosti (US-odp/99-06-cg); Klauzula o isključenju pokrića u vezi sa infektivnom bolešću (Covid-19) (KL-covid/20-12-cg)

NAČIN OSIGURANJA: Osigurava se na sume osiguranja koje je odredio ugovarač osiguranja

Osigurava se:	**Suma Osiguranja €**	**Premija €**
1. **Opasnost: Projektantska odgovornost**		
1.1. (P.O.- Odgovornost za fizička oštećenja i uništenja po uslovima US-odp (član 1. stav 1.)): Osiguranjem su pokriveni odštetni zahtjevi (zahtjevi za naknadu štete), ispostavljeni osiguraniku za štete nastale usled greške u tehničko računskim i statičkim osnovama, te izračunavanjima, kalkulacijama, konstrukciji i tehničkoj izradi projektne dokumentacije, ukoliko greška, za vrijeme pokrića osiguranja, ima za posledicu oštećenje ili uništenje osiguranog objekta, (takozvana fizička oštećenja), koji se izvodi odnosno izgrađuje/montira po projektu kojeg je izradio osiguranik. Po ovim uslovima se pod objektima smatraju kako građevinski objekti tako i mašinska, električna i druga (ostala) oprema. Predviđena vrijednost svih projektnih radova u narednoj osiguravajućoj godini:50.000€ Isključeno je osiguravajuće pokriće koje se odnosi na greške koje proizilaze iz tehničkog nadzora ili konsaltinga. Isključeno je pokriće za greške, odnosno troškove, koji nemaju za posledicu fizičko oštećenje, već potrebu za izradom, nabavkom ili ugrdnjom novog elementa ili dijela..	100.000,00€	
A Minimalna premija 1 (140%)		*140,00€*
B Doplatak za uvećanu sumu osiguranja (120%)		*168,00€*
C Osiguranik kod svake štete učestvuje sa 10% od priznate štete a min 300 EUR (0%)		
D Godišnji agregat jednostruki (20%)		*-61,60€*
E Popust za iskljucenje pokrica u periodu garancije (10%)		*-24,64€*

Isključeno pokriće tokom garancije. Učešće u šteti 10% a minimalno 300€. Godišnji agregat 100.000€. Iz osiguravajućeg pokrića su isključene štete koje nastaju tokom izvođenja radova (odogovrnost izvođača radova). Sastavni dio polise Klauzula o isključenju pokrića u vezi sa infektivnom bolešću (Covid-19) (KL-covid/20-12-cg).

BRUTO PREMIJA:	**221.76€**
POREZ NA PREMIJU:	**19.96€**
UKUPNA PREMIJA ZA NAPLATU:	**241.72€**

UGOVORENI NAČIN I DINAMIKA PLAĆANJA PREMIJE OSIGURANJA:

Način plaćanja prve uplate POPRFAK 0

1.	30.10.2023	241,72

Molimo vas da naznačeni iznos u ugovorenom roku uplatite na naš žiro račun: 510-8173-62 CKB; 530-1357-16 NLB; 535-4815-87 PB; 565-203-60 LB
sa pozivom na broj: **R/ODG004851**

Pravo na naknadu štete po ovoj polisi počinje od dana i časa koji je na polisi označen kao početak osiguranja ukoliko je do tada plaćena premija, a inače po isteku 24 časa dana kada je premija plaćena (čl. 1010 st. 1 Zakona o obl. odnosima (SLRCG br. 47/08)) Ukoliko se premija ne plaća u dogovorenim rokovima primjenjuje se Zakon o obligacionim odnosima.
Ako nije obračunata premija za proširenje osiguravajućeg pokrića ili za povećanu opasnost, osiguranik ima osiguravajuće pokriće samo za dio odštete odnosno naknade iz osiguranja, u srazmjeri između premije koja je obračunata i premije koja je trebala biti obračunata.
U skladu sa Zakonom o zaštiti podataka o ličnosti ugovarač osiguranja daje izričitu saglasnost osiguravaču da koristi i obrađuje lične podatke iz ugovora o osiguranju, kao i saglasnost da navedene podatke može prenositi na druga pravna lica u zemlji i inostanstvu, a čije učešće je neophodno za ispunjavanje obaveza iz ugovora o osiguranju. Ugovarač osiguranja daje saglasnost da se lični podaci koriste za vrijeme trajanja osiguranja u svrhu zbog koje su i dati, odnosno u svrhu ispunjavanja obaveza iz ugovora o osiguranju. Ovu saglasnost ugovarač osiguranja daje i za posebne kategorije ličnih podataka, a u slučaju da je obrada takvih podatka potrebna za ispunjenje obaveza iz ugovora o osiguranju. Osiguravač se obavezuje da će sve lične podatke obrađivati i čuvati u skladu sa zakonom. Sa sadržinom ove odredbe, upoznata su i saglasna, i sva lica sa čijim ličnim podacima je ugovorač osiguranja upoznao osiguravača prilikom zaključivanja ugovora, a što ugovarač osiguranja potvrđuje potpisom ugovora o osiguranju.

POPOVIĆ ALEKSANDRA

Osiguravač

U null,30.10.2023

[redacted]

Osiguravač zadržava pravo da u roku od 30 dana od dana izdavanja polise ispravi računske ili neke druge greške učinjene od strane zastupnika. U [redacted] (osim ZOO) su ugovaraču uručeni i čine sastavni dio ove polise, što potvrđuje svojim potpisom ugovarač osiguranja.

OS - 01 / I Štampano: 31.10.2023 09:36 Strana: 1 od 1

Lovćen Osiguranje AD ul. Slobode 13A 81000 Podgorica; PIB:02018560 Tel: 020 404 400 www.lo.co.me email: info@lo.co.me

1.7. Licenca odgovornog inženjera

MINISTARSTVO ODRŽIVOG RAZVOJA I TURIZMA
DIREKTORAT ZA INSPEKCIJSKI NADZOR
I LICENCIRANJE
Direkcija za licenciranje
Broj: UPI 107/7 – 3388/2
Podgorica, 23.07.2018. godine

Ministarstvo održivog razvoja i turizma, rješavajući po zahtjevu Janković Nataše, dipl. inž. arhitekture, iz Bara, za izdavanje licence za ovlašćenog inženjera, na osnovu člana 135 st. 1 i 2 Zakona o planiranju prostora i izgradnji objekata ("Službeni list Crne Gore" br. 64/17) i člana 46 stav 1 Zakona o upravnom postupku ("Službeni list Crne Gore" br. 56/14, 20/15, 40/16 i 37/17), donosi

R J E Š E NJ E

1. IZDAJE SE JANKOVIĆ M. NATAŠI, dipl. inž. arhitekture, iz Bara, LICENCA ovlašćenog inženjera za obavljanje djelatnosti izrade tehničke dokumentacije i građenje objekta.

2. Ova Licenca se izdaje na neodređeno vrijeme.

O b r a z l o ž e nj e

Aktom, br. UP I 107/7-3388/1 od 16.07.2018. godine, Janković Nataša, dipl. inž. arhitekture, iz Bara, obratila se ovom ministarstvu zahtjevom za izdavanje licence ovlašćenog inženjera za obavljanje djelatnosti izrade tehničke dokumentacije i građenje objekta.

Uz zahtjev imenovana je ovom ministarstvu dostavila sledeće dokaze:
- Diplomu postdiplomskih specijalističkih akademskih studija, izdatu od strane Arhitektonskog fakulteta u Podgorici, Univerziteta Crne Gore, broj 239 od 26.08.2015.godine;
- Uvjerenje o obavljenom stručnom osposobljavanju, br. 2319/1 od 16.10.2015.godine, izdato od strane »Kroling« d.o.o. iz Danilovgrada;
- Uvjerenj o angažovanju na stručnim poslovima, izdato od strane »NTG Projekt« d.o.o. iz Bara;
- uvjerenje da u kaznenoj evidenciji ne postoje podaci o osuđivanosti za imenovanu;
- ovjerenu fotokopiju radne knjižice i ovjerenu kopiju lične karte.

Ministarstvo održivog razvoja i turizma, razmotrilo je podnijeti zahtjev pa je odlučilo kao u dispozitivu ovog rješenja, a ovo sa sledećih razloga:

Naime, članom 123 stav 1 Zakona o planiranju prostora i izgradnji objekata (»Službeni list Crne Gore« br. 64/17), propisano je da ovlašćeni inženjer može da bude fizičko lice koje obavlja poslove izrade tehničke dokumentacije odnosno građenje objekta, odgovarajuće struke, sa visokim obrazovanjem, odnosno najmanje kvalifikacijom VII1 podnivoa okvira kvalifikacije i najmanje tri godine radnog iskustva na stručnim poslovima izrade tehničke dokumentacije i građenja objekta.

Članom 3 stav 1 tačka 1 Pravilnika o načinu i postupku izdavanja, mirovanja licence i načinu vođenja registara licenci („Službeni list Crne Gore" br. 79/17), utvrđene su vrste licenci, a između ostalih i licenca ovlašćenog inženjera koja se izdaje fizičkom, licu za obavljanje djelatnosti izrade tehničke dokumentacije i građenje objekta.

Članom 4 stav1 tač. 1-4. Pravilnika, utvrđeno je da se u postupku izdavanja licence ovlašćenog inženjera, provjerava:

1. identitet podnosioca zahtjeva;
2. da li podnosilac zahtjeva posjeduje visoko obrazovanje, odnosno najmanje kvalifikacije VII1 podnivoa okvira kvalifikacija, odnosno da li je izvršeno priznavanje inostrane obrazovne isprave najmanje kvalifikacije VII1 podnivoa okvira kvalifikacija;
3. da li podnosilac zahtjeva ima najmanje tri godine radnog iskustva na stručnim poslovima izrade tehničke dokumentacije i građenju objekta sa visokim obrazovanjem, odnosno najmanje kvalifikacije VII1 podnivoa okvira kvalifikacije i
4. da li je podnosilac zahtjeva osuđivan za krivično djelo za koje se gonjenje preduzima po službenoj dužnosti.

Stavom 3 istog člana Pravilnika, utvrđeno je da se radno iskustvo u smislu stava 1 tačka 3 ovog člana, smatra radno iskustvo u svojstvu saradnika na izradi tehničke dokumentacije na građenju objekta, odnosno izvođenja pojedinih radova na građenju objekta. Stavom 4 istog člana Pravilnika, utvrđeno je da se izuzetno od stava 3 ovog člana, fizičkom licu koje posjeduje licencu za izradu tehničke dokumentacije i građenje objekata, izdatu po propisima koji su važili do donošenja ovog propisa, radno iskustvo može dokazati na osnovu uvida u dokumentaciju koja je bila osnov za njeno izdavanje.
Članom 137 stav 1 Zakona, propisano je da se licenca za fizičko lice izdaje na neodređeno vrijeme.

Rješavajući po predmetnom zahtjevu, a na osnovu uvida u dostavljene dokaze, ovo ministarstvo nalazi, da su se u konkretnoj pravnoj stvari stekli uslovi za primjenu čl. 123 stav 1 i 135 stav 2 Zakona o planiranju prostora i izgradnji objekata, a u vezi čl 3 stav 1 tač. 1 i čl. 4 Pravilnika o načinu i postupku izdavanja, mirovanja licence i načinu vođenja registara licenci.

Saglasno izloženom, riješeno je kao u dispozitivu ovog rješenja.

PRAVNA POUKA: Protiv ovog rješenja može se pokrenuti upravni spor tužbom kod Upravnog suda Crne Gore u roku od 20 dana od dana prijema istog.

OVLAŠĆENO SLUŽBENO LICE
Nikola Petrović

MINISTARSTVO PROSTORNOG PLANIRANJA I URBANIZMA 34 PODGORICA

1.8. Članstvo odgovornog inženjera u Inženjerskoj komori

INŽENJERSKA KOMORA CRNE GORE

Broj:05-3772 Podgorica, 12.12.2023. godine

Na osnovu čl. 143, čl. 146 stav 1 tačka 2 i čl. 149 stav 1 tačka 1
Zakona o planiranju prostora i izgradnji objekata
(„Službeni list Crne Gore", br. 64/17, 44/18, 63/18, 11/19, 82/20, 86/22, 004/23)
i evidencije Registra članova Inženjerske komore Crne Gore, izdaje se

POTVRDA

o članstvu u Inženjerskoj komori Crne Gore

NATAŠA M. JANKOVIĆ, diplomirani inženjer arhitekture, prebivalište BAR,
član je Inženjerske komore Crne Gore do **31.12.2024.** godine.

Reg.br. 4612

OVLAŠĆENO SLUŽBENO LICE
Ljiljana Vulić, dipl.pravnica

1.9. Urbanističko-tehnički uslovi

URBANISTIČKI USLOVI

1.	Sekretarijat za urbanizam i prostorno planiranje **Broj:** 07-332/23-702/2 **Datum:** 11.10.2023. god.	1042 Crna Gora O P Š T I N A B A R
2.	Srekretarijat za urbanizam i prostorno planirenje Opštine Bar, rješavajući po zahtjevu **DOO »Cerovo«, izvršni direktor Emin Duraković**, na osnovu člana 116 Zakona o planiranju prostora i izgradnji objekata (Sl. List »CG«, broj 64/17, 44/18, 63/18, 11/19, 82/20, 86/22, 04/23), Pravilnika o bližim uslovima za postavljanje odnosno građenje privremenih objekata, uređaja i opreme (»Sl. List CG«, broj 43/18, 76/18, 76/19), Odluke o donošenju Programa privremenih objekata na području Opštine Bar (»Sl. List Crne Gore – opštinski propisi«, broj 34/23) - Programa privremenih objekata na području Opštine Bar za period od 2023.godine do 2028.godine:	
3.	**URBANISTIČKE USLOVE** **za izradu tehničke dokumentacije**	
	za postavljanje privremenog objekta: **Skladište** – lokaciji označenoj br. **33a.16** u Opštini Bar predviđena - Programom privremenih objekata na području Opštine Bar za period od 2023. do 2028. godine	
4.	**PODNOSILAC ZAHTJEVA:**	**DOO »Cerovo«**
5.	**PLANIRANO STANJE**	
5.1	**Namjena objekta, površina i lokacija objekta**	

Lokacija: 3058 i 3059 KO Polje, Opština Bar

Skladište - P= 1000m²

Tabelarni prikaz lokacije:

33a. POLJE OSTALO PODRUČJE *PRIVATNO ZEMLJIŠTE* *zona V*

Broj lokacije	Vrsta objekta	Namjena objekta	Površina lokacije po m2	Opis privremenog objekta	Intervencije
33a.16	Skladište	Skladištenje robe	1000	Dva objekta po 500m² tipa **Hala/hangar** Montažno-demontažni privremeni objekat postavljen na odgovarajuću postojeću površinu ili izravnatu površinu i na namjenski uređenu betonsku ploču u gabaritima objekta koja je iznad terena maksimalno 10 cm.	/

Opšti uslovi:

Privremeni objekti se mogu postavljati odnosno graditi pod uslovom da:

- Ne narušavaju komunalne funkcije
- Ne ugrožavaju infrastrukturu i pješačke komunikacije ni bezbijednost i nesmetano kretanje učesnika u saobraćaju
- Se njihovo postavljanje ne planira na površinama koje su namijenjene za odvijanje kolskog saobraćaja te da svojim svojim oblikom, dimenzijama ili izgledom ne zaklanjaju saobraćajnu signalizaciju
- Se ne postavljaju u zonama raskrsnica i ukrštanja puteva, gdje bi svojim izgledom uticali na pažnju vozača i na obezbjeđivanje zone potrebne preglednosti
- Je obezbijeđena širina dijela trotoara za kretanje pješaka od najmanje 2m, u I i II zoni, odnosno minimum 1,6m u ostalim zonama
- Je obezbijeđena udaljenost privremenog objekta od autobuskog stajališta od min. 2,5m
- Je obezbijeđeno odstojanje privremenog objekta od pješačkog prelaza od min. 5 m, tako da ne ugrožavaju preglednost i ne ometaju međusobno uočavanje učesnika u saobraćaju
- Se ne postavljaju na uređenim zelenim površinama, već isključivo na neuređenim površinama koje bi se postavljanjem privremenog objekta oplemenile
- Ne narušavaju integritet kulturnih dobara sa zaštićenom okolinom
- Ne ugrožavaju životnu sredinu (prekomjerna buka, štetna isprenja, zagađenja, stvaranje opasnog otpada i sl.)
- Ne nalaze se u neposrednoj blizini definisanoj Programom primarnih ugostiteljskih objekata osim ako nisu u funkciji primarnog ugostiteljskog objekta
- Ne ometaju ulaz u drugi poslovni ili stambeni prostor
- Ne zaklanjaju izlog drugog poslovnog prostora
- Ne zaklanjaju pogled na poznate gradske vizure
- Ne ometaju rad muzeja, školskih ustanova, vjerskih objekata i slično,
- Ne ometaju pristup vozila hitnih i komunalnih službi
- Se licima smanjene pokretljivosti i licima sa invaliditetom obezbijedi nesmetan pristup i korišćenje

Privremeni objekti moraju se svojim izgledom i gabaritom uklapati u ambijent lokacije na kojoj se pozicioniraju.

Uslovi za halu i hangar:

Lokacije za ovu vrstu objekata definisane su grafički i tabelarno. Montažna hala odnosno hangar može biti namjenjen za razne vrste skladištenja, privrednih i proizvodnih aktivnosti, servisa i usluga.

	Montažna hala odnosno hangar je od čelične konstrukcije sa odgovarajućom ispunom od sendvič panela, a kod nepokretnog privremenog objekta, montažna hala odnosno hangar može imati armirano betonske elemente. Montažna hala odnosno hangar može se postavljati odnosno graditi u zonama koje su shodno planskim dokumentima namijenjene za industriju i poslovanje. Tehnička dokumentacija: tehničku dokumentaciju čini revidovani glavni projekat. **Smjernice za oblikovanje i materijalizaciju – MONTAŽNA HALA I HANGAR** Idejno rješenje mora biti funkcionalno i moraju biti predviđeni primjereni materijali, laki za održavanje, shodno namjeni objekta. Bez obzira na namjenu ovih objekata, obezbjediti dovoljno zelenih površina na parceli, a fasadom oplemeniti objekat, kako bi i ovakvi objekti dobili humani karakter, okrenuti čovjeku, zbog koga se i grade, u krajnjoj instanci. Kroz fasadu obezbjediti dovoljnu insolaciju i prirodnu ventilaciju. Objekti se moraju vizuelno uklopiti u neposredno okruženje. Tehnička dokumentacija: Za objekte bruto površine preko 30 m² tehničku dokumentaciju čini revidovan glavni projekat.
5.2	**Pravila parcelacije**
	Skladište predviđa se na katastarskim parcelama 3058 i 3059 KO Polje, Opština Bar.
6.	**PREPORUKE ZA SMANJENJE UTICAJA I ZAŠTITU OD ZEMLJOTRESA, KAO I DRUGE USLOVE ZA ZAŠTITU OD ELEMENTARNIH NEPOGODA I TEHNIČKO-TEHNOLOŠKIH I DRUGIH NESREĆA**
	Tehničkom dokumentacijom predvidjeti mjere zaštite od požara shodno propisima za ovu vrstu objekata. U cilju zaštite od elementarnih nepogoda postupiti u skladu sa Zakonom o zaštiti i spašavanju (»Službeni list CG«, br.13/07, 05/08, 86/09, 32/11, 54/16, 146/21, 03/23), Pravilnikom o mjerama zaštite od elementarnih nepogoda (»Službeni list RCG«, br. 06/93) i Zakonom o zapaljivim tečnostima i gasovima (»Službeni list CG«, br. 26/10, 31/10, 40/11, 48/15). Tehničkom dokumentacijom previdjeti mjere zaštite shodno Zakonu o zaštiti i zdravlju na radu („Službeni list CG", br.34/14, 44/18). Zbog izražene seizmičnosti područja statiku računati na IX stepen MCS skale.
7.	**USLOVI I MJERE ZAŠTITE ŽIVOTNE SREDINE**
	Privremeni objekti se ne smiju postavljati na uređenim zelenim površinama. Poželjno ih jepostavljati na neuređenim površinama koje bi na taj način bile oplemenjene. Privremeni objekti se ne smiju postavljati ako na bilo koji način ugrožavaju životnu sredinu (prekomjerna buka, štetna isparenja, opasni otpad i sl.). Poštovati Zakon o procjeni uticaja na životnu sredinu (»Službeni list CG«, br. 75/18), Uredbu o projektima za koje se vrši procjena uticaja na životnu sredinu („Službeni list RCG", br.20/07, „Službeni list CG", br.47/13, 53/14, 37/18), kao i podzakonske akte koji proizilaze iz zakona.
8.	**USLOVI I MJERE ZAŠTITE PRIRODNIH DOBARA**

Imajući u vidu da za predmetna zaštićena prirodna dobra na području Opštine Bar nije izvršena revizija statusa, niti je izrađen Plan upravljanja, planiranje objekata privremenog karaktera u zaštićenim područjima prirode kao i njihovo korišćenje vrši se u skladu sa opštim uslovima za zaštitu zaštićenih prirodnih dobara koji su dati u članu 39 Zakona o zaštiti prirode, i to: "Zaštićena područja mogu se koristiti u skladu sa studijom zaštite odnosno prostornim planom posebne namjene, planom upravljanja zaštićenog područja i na osnovu dozvola u skladu sa ovim zakonom. Zabranjeno je korišćenje zaštićenih prirodnih dobara na način koji prouzrokuje: oštećenje zemljišta i gubitak njegove prirodne plodnosti; oštećenje površinskih ili podzemnih geoloških, hidrogeoloških i geomorfoloških vrijednosti; oštećenje morskih zaštićenih područja; osiromašenje prirodnog fonda divljih vrsta biljaka, životinja i gljiva; smanjenje biološke i predione raznovrsnosti; zagađivanje ili ugrožavanje podzemnih i površinskih voda." Na samom zaštićenom prirodnom dobru se ne mogu postavljati objekti trajnog karaktera, izvoditi radovi betoniranja, eksploatacije pijeska, uklanjanja vegetacije, izmjene obalne linije i strukturnog remodeliranja pješčane plaže. Izuzetak predstavljaju intervencije izgradnje rampi za pristup lica sa invaliditetom na planom definisanim lokacijama.
Građevinski objekti ili njihovi prateći elementi (tende, nadstrešnice, ograde i sl) u neposrednoj okolini zaštićenog prirodnog dobra moraju obezbijediti otvaranje vizura ka zaštićenom prirodnom dobru.
Na području zaštićenog prirodnog dobra mogu se postavljati samo javni privremeni toaleti koji ne zagađuju okruženje, redovno se održavaju, osim ako postoji mogućnost njihovog priključka na javni kanalizacioni sistem.
U odnosu na postojeće objekte i prisutne djelatnosti u okolini i u graničnoj zoni zaštićenog prirodnog dobra pri planiranju mikrolokacija i gabarita novih objekata mora se uzeti u obzir njihovo zbirno kumulativno dejstvo na zaštićeno prirodno dobro i prirodu uopšte.

IPregled zaštićenih prirodnih dobara

1 Podaci o prirodnim vrijednostima lokacije, ciljnim vrstama biljaka, životinja i gljiva, objekata geonasljeđa i predjela

Opština Bar nalazi na jugu Crne Gore, i zahvata područje između Jadranskog mora i Skadarskog jezera. Centralni dio barskog područja predstavlja planinski masiv Rumije (najviši vrh 1595 m) sa Sozinom (971 m), Sutormanom (1185 m) i Lisinjom (1353 m), koji ima dinarski pravac pružanja i čini prirodnu granicu između Jadranskog mora i Skadarskog jezera. Sam Grad Bar nalazi se na prosječnoj nadmorskoj visini od 4 m.
Ovakav geografski položaj neposredno je uticao na razvoj niza prirodnih činilaca - klimu, pedološki pokrivač, karakter biljnog i životinjskog svijeta, itd, determinišući tako posredno, osnovne privredne, saobraćajne, demografske, istorijske, kulturne i druge osobenosti posmatrane teritorije.
U sjeverozapadnom dijelu primorja na flišnim naslagama formirani su zalivi, zatoni i ravnjaci pogodni za razvoj većih naselja. Najveće ravničarske površine su predjeli oko sela Mišići i Spič (kod Sutomora), Barsko polje, Mrkovsko i Goransko polje. Znatan dio teritorije čine planine Lisinj, Rumija i Sutorman.
U jugoistočnom dijelu primorskog pojasa opštine redaju se polja. U poljima i uvalama su formirana poljoprivredna naselja. Danas i u ovom dijelu obale oko pjeskovitih plaža niču manja turistička mjesta.

Grad Bar se sastoji iz Starog Bara razvijenom na brdu, ogranku Rumije koji je udaljen 5 km od obale mora i novog Bara.
Područje primorskog dijela opštine Bar pripada Mediteranskom biogeografskom regionu koji se odlikuje prisustvom mediteranske klime, odnosno, visokim temperaturama i malom količinom padavina u toku ljeta.
Uski priobalni dio crnogorskog primorja od obale mora do 300-400 m nadmorske visine karakteriše prisustvo eumediteranske vječnozelene tvrdolisne vegetacije sa dominacijom hrasta crnike (Ouercus ilex) - koja je u vegetacijskom pogledu predstavljena različitim zajednicama vegetacijske klase Ouercetea ilicis.
U urbanoj zoni Bara, kao i svih naselja na primorju, zastupljene su alohtone sađene vrste drveća: razne vrste palmi, mimoza, magnolija, lijander, tuja, libanski kedar, čempres, primorske vrste borova (alepski bor, pinjol) i dr.
U okviru projekta 'Promovisanje upravljanja zaštićenim područjima kroz integrisanu zaštitu morskih i priobalnih ekosistema u obalnom području Crne Gore', koji je realizovan tokom 2019. godine na području Opštine Bar su identifikovane vrste flore, faune i gljiva te tipovi staništa koji su značajni za zaštitu sa nacionalnog ili međunarodnog aspekta i nalaze se na EU Direktivi o staništima i EU direktivi o pticama (NATURA 2000 projekat).

Podaci o zaštićenim područjima sa prostornim rasporedom, uključujući područja planirana za zaštitu i podaci o područjima ekološke mreže i tipovima staništa u granicama prostornog obuhvata Izmjena i dopuna plana privremenih objekata za Opštinu Bar
Postojeća zaštićena prirodna dobra

U zoni obuhvata teritorije Opštine Bar nalaze se sljedeća zaštićena područja:
1. Nacionalni park Skadarsko jezero (nivoi zaštite):
Nacionalni park,
Ramsar područje od 1995,
Prema odredbama Predloga Prostornog plana područja posebne namjene Nacionalnog parka Skadarsko jezero iz 2018., za zaštitu prirodnih dobara od nacionalnog značaja predviđeni su: strogi rezervati prirode, zone I stepena zaštite, zone II stepena zaštite, zone III stepena zaštite, zaštitna zona NP, zaštićena staništa i zaštićeni geološki i paleontološki objekti.
Na teritoriji opštine Bar u NP Skadarsko jezero zaštićeni su:
- strogi rezervat prirode ostrvo Omerova gorica kao najveća aktivna kolonija sive čaplje na Skadarskom jezeru u lovorovoj šumi, na površini od 6,11 ha;
- u zoni I stepena zaštite, predviđen je prostor ostrva Bisag (endemska vrsta ljuskavog guštera) i priobalje Ckla (kolonija kormorana) na ukupnoj površini od 1.960,7 ha;
- u zoni II stepena zaštite predviđeni su zalivi - oka: Raduš (23,5 ha) i Ckla (73,1 ha) kao zimovnici riba.
- u zoni III, najblažeg stepena zaštite je cijela obalna zona uz južnu, jugozapadnu i zapadnu obalu jezera koja pripada opštini Bar. Zaštitna zona NP prostire se na teritoriji opštine Bar od granice Parka do padina Rumije.
- Iznad Donjih Murića je zaštićeno stanište balkanske endemične biljne vrste Ramanda serbica.
- Na teritoriji opštine Bar su zaštićeni i sljedeći geološki i paleontološki objekti - pećine Špela (Donji Murići), Ivanina špilja, Golubinja i Požalica (Donja Seoca), Grabačica, Babatuša i Špila (Trnovo).

Skadarsko jezero identifikovano je i kao Međunarodno značajno područje.
- IBA (Important Bird Area) područje od 1989,
- IPA (Important Plant Area) područje od 2009,
- EMERALD područje Skadarsko jezero - u okviru kojeg se nalaze ekološki značajna staništa i vrste sa Rezolucija 4 i 6 Bernske konvencije.

Ostala zaštićena područja na teritoriji opštine Bar:
2. Park prirode "Katiči"
3. Spomenik prirode - Stablo masline - Olea europaea na lokaciji Mirovica u Starom Baru;
4. Spomenik prirode - Park dvorca kralja Nikole na Topolici;
5. Spomenik prirode - Zajednica bora munike na Rumiji
6. Područja 1968 stavljena pod zaštitu u Kategoriji - Rezervat prirodnog predjela (ekvivalentno sadašnjem Zakonu o zaštiti prirode: Spomenik prirode) plaže:
- Veliki pijesak,
- Topolica,
- Sutomore,
- Čanj,
- Pećin (Perčin, Kraljičina plaža),
- Poluostrvo Ratac sa Žukotrlicom.
7. Hortikulturni objekti:
- park muzej na Topolici u Baru;
- zaštićena stabla - pojedinačni dendrološki objekti:
- hrast česvina ili crnika (Quercus ilex) na Crnom Rtu kod Sutomora,
- hrast česvina ili crnika (Quercus ilex) jedan primjerak kod željezničkih stepenica u Sutomoru.

Planirana nova zaštićena prirodna dobra:

1. Morska i obalna zaštićena područja
Na „području mora je identifikovana zona sa ekološki značajnim habitatima i vrstama koje predstavljaju potencijalna morska zaštićena prirodna dobra: zona od rta Volujica do Dobrih Voda;
2. Kopnena zaštićena područja
Prema PPCG iz 2008.g. i Nacionalnoj strategiji biodiverziteta sa Akcionim planom za period 2010- 2015. planirano je stavljanje pod zaštitu Rumije na teritoriji opštine Bar i dijela opštine Ulcinj u kategoriji Regionalni park (Park prirode);
2. Ekološki značajna/osjetljiva područja
a) EMERALD područja - zone postojećih i planiranih zaštićenih prirodnih dobara po zahvatu se u značajnoj mjeri poklapaju sa zonama EMERALD područja u okviru kojih se nalaze ekološki značajna staništa i vrste sa Rezolucije 4 i 6 Bernske Konvencije. U zahvatu Plana su EMERALD područja Skadarsko jezero, Rumija i plaža Pećin;
b) IPA područja - U područja značajna za biljke (Important Plant Areas, IPA) svrstana su područja Rumije (Grupa A - vrste, Grupa B - bogatstvo biodiverziteta i Grupa C - habitati) i Vrsute.
Ekološki značajna područja (EMERALD, IPA, IBA) nemaju zakonom utvrđen status zaštite. Ta područja treba da budu sastavni dio (nacionalne) Ekološke mreže NATURA 2000 jer su kriterijumi

	za njihovu identifikaciju slični ili identični sa Zakonom utvrđenim kriterijumima vezanim za staništa Ekološke mreže. 3. Barska rivijera Prema odredbama Prostornog plana posebne namjene za područje Morskog dobra CG i drugim relevantnim dokumentima, na području Barske rivijere štite se, odnosno štitiće se sljedeća prirodna dobra: 1) proglašeni spomenik prirode Stara maslina na Mirovici; 2) proglašeni spomenik prirode Park dvorca Kralja Nikole na Topolici; 3) proglašeni posebni prirodni predjeli - plaže Topolica i Sutomore. kao i javne plaže Čanj i Veliki pijesak; 4) evidentirani posebni prirodni predjeli - gradska plaža Šušanj, javne plaže Maljevik, Pećin (Kraljičina plaža), Štrbine, Crvena plaža i Uvala Maslina, kao i izletničke plaže Kraljičina. Perjanička, Golo brdo, Ratac i dr.; 5) evidentirani posebni prirodni predjeli - visoka morska obala od istočnog dela Kraljičine plaže do plaže Čanj, obala od plaže Čanj do Crnog rta, kao i obala od rta Volujica do plaže Veliki pijesak (izuzev uvale Bigovica i plaže Crvena stijena); 6) perspektivni rezervati prirode i spomenici prirode - stari maslinjaci i pojedinačna maslinova stabla, park Biskupije, kao i površine pod kvalitetnom šumom (borova šuma na Ratcu i dr.); 7) perspektivni spomenici prirode - geomorfološki objekti, vrela i dr.; 8) perspektivni posebni prirodni predjeli priobalnog zaleđa. 4. Srednje brdsko-planinsko područje opštine Na području Rumije, Lisinja, Sutormana, Sozine i ostalih brdsko-planinskih prostora opštine štitiće se sljedeća perspektivna prirodna dobra i staništa: planinska vegetacija na krasu; planinska fauna; kraški geomorfološki oblici vrtača, pećina i jama; vodotoci i vrela; planinski vrhovi, grebeni razvoda i vidikovci; planinski predjeli (sa lokalitetima i vidovima zaštite koji će naknadno biti utvrđeni u okviru Regionalnog parka prirode Rumija i za ostala pojedinačna dobra van Parka). **Podnosilac zahtjeva dužan je da pribavi od Agencije za zaštitu prirode i životne sredine, shodno članu 40 Zakona o zaštiti prirode ("Sl. list CG", br. 54/16, 18/19), Dozvole za obavljanje radnji, aktivnosti i djelatnosti u zaštićenom području za svaki pojedinačni privremeni objekat koji je lociran u zaštićenom području.**
9.	**USLOVI I MJERE ZAŠTITE NEPOKRETNIH KULTURNIH DOBARA I NJIHOVE ZAŠTIĆENE OKOLINE**
	Prostor i neposredna okolina, odnosno zone, koje su predviđene za postavljanje privremenih objekata, a na kojima se nalaze nepokretna kulturna dobra, u zahvatu Programa su: • Topolica: Jovana Tomaševića i Ulica šetalište Kralja Nikole, koje se nalaze u neposrednoj blizini kulturnog dobra bivši dvorac kralja Nikole na Topolici • Stari Bar, u neposrednoj blizini kulturnog dobra Stari grad Bar, odnosno u okviru kulturnog dobra Čaršija i Podgrađe, oko bedema u prečniku od 300 m • Veliki Pijesak u neposrednoj blizini kulturnog dobra Ruševine crkve na Velikom Pijesku. U neposrednoj blizini kulturnog dobra bivši dvorac kralja Nikole, ovim programom nisu planirane nove lokacije za privremene objekte, izuzev postojećih lokacija

	ugostiteljskih terasa koje su bile planirane ranijim planovima i koje egzistiraju na toj lokaciji kao i privremenih panoa/pultova i ugostiteljskih aparata te dva otvorena sportska objekta –tereni za boćanje i odbojku. U tabelarnom dijelu plana izdvojene su navedene lokacije, dat je opis njihovog postojećeg stanja, i za ove lokacije nisu planirane intervencije. U neposrednoj blizini kulturnog dobra Ruševina crkve na Velikom Pijesku, nisu planirani novi privremeni objekti, izuzev privremenog parkirališta. Na ovoj lokaciji nalazi se još privremena ugostiteljska terasa i postojeće privremeno parkiralište. Na lokacijama, koje su predviđene za postavljanje privremenih objekata, a na kojima se nalaze nepokretna kulturna dobra, postavljanje privremenih objekata mora se izvršiti u skladu sa uslovima propisanim Programom i konzervatorskim uslovima Uprave za zaštitu kulturnih dobara. Na ovim lokacijama je potrebno obezbijediti zaštitu integriteta kulturnih i nepokretnih dobara sa zaštićenom okolinom i ne dozoljava se bilo kakva izgradnja i rušenje koje bi izazvalo devastaciju kulturnog dobra. Za postavljanje planiranih privremenih objekata u granicama kulturnih dobara i njihove zaštićene okoline, Uprava za zaštitu kulturnih dobara, na zahtjev vlasnika, odnosno držaoca kulturnog dobra izdaje konzervatorske uslove, u skladu sa članom 102 Zakona o zaštiti kulturnih dobara ("Sl.list CG", br.49/10, 40/11, 44/17, 18/19). Ukoliko se tokom postavljanja privremenog objekta u granicama zaštićenih kulturnih dobara naiđe na slučajna otkrića/ nalaze od arheološkog značaja, zakonska obaveza je postupanje u skladu sa članom 87 i članom 88 Zakona o zaštiti kulturnih dobara (,,Sl.list CG", br.49/10 , 40/11, 44/17, 18/19). Obaveza poštovanja navedenih odredbi Zakona o zaštiti kulturnih dobara mora se posebno naglasiti i sprovoditi u svim fazama izrade dokumentacije potrebne za postavljanje odnosno građenje privremenih objekata u granicama kulturnih dobara i njihove zaštićene okoline. Sve intervencije u granicama kulturnih dobara i njihovim zaštićenim okolinama, planirati na način da privremeni objekti svojim izgledom, gabaritima i materijalima ne umanje zatečene kulturno-istorijske vrijednosti kulturnih dobara, poštujući njihov integritet i autentičnost. **Ukoliko se tokom postavljanja/građenja privremenog objekta dobara naiđe na slučajna otkrića/ nalaze od arheološkog značaja, zakonska obaveza je postupanje u skladu sa članom 87 i članom 88 Zakon o zaštiti kulturnih dobara (Sl.list CG, br.49/10 i 40/11). Obaveza poštovanja navedenih odredbi Zakona o zaštiti spomenika kulture mora se posebno naglasiti i sprovoditi u svim fazama izrade dokumentacije potrebne za postavljanje odnosno građenje privremenih objekata u granicama kulturnih dobara i njihove zaštićene okoline.**
10.	**USLOVI ZA LICA SMANJENE POKRETLJIVOSTI I LICA SA INVALIDITETOM**
	Tehničkom dokumentacijom obezbjediti prilaz i upotrebu objekta/objekata licima smanjene pokretljivosti u skladu sa članom 71 Zakona o planiranju prostora i izgradnji objekata i Pravilnikom o bližim uslovima i načinu prilagođavanja objekata za pristup i kretanje lica smanjene pokretljivosti i lica sa invaliditetom („Sl. list CG", broj 48/13 i 44/15).
11.	**SAOBRAĆAJNI USLOVI**

	U skladu sa postojećim saobraćajnim površinama organizovati pristup privremenom objektu, kretanje, i parkiranje korisnika. Za privremene objekte locirane uz magistralni put potrebno je pribaviti saglasnost od Uprave za saobraćaj.
12.	**USLOVI ZA ODVOŽENJE ČVRSTOG OTPADA**
	Način i mjesto odlaganja čvrstog otpada regulisati sa D.O.O Komunalne djelatnosti Bar.
13.	**USLOVI ZA PRIKLJUČENJE NA INFRASTRUKTURU**
13.1	**Uslovi priključenja na elektroenergetsku infrastrukturu**
	Prilikom izrade tehničke dokumentacije potrebno je poštovati sljedeće preporuke EPCG: •Tehnička preporuka za priključke potrošača na niskonaponsku mrežu TP-2 (II dopunjeno izdanje) •Tehnička preporuka – Tipizacija mjernih mjesta •Uputstvo i tehnički uslovi za izbor i ugradnju ograničavača strujnog opterećenja •Tehnička preporuka TP-1b - Distributivna transformatorska stanica DTS – EPCG 10/0.4 Kv
13.2	**Ostali infrastrukturni uslovi**
	Tehničke uslove priključenja na infrastrukturu investitor pribavlja od organa za tehničke uslove, za svaki privremeni objekat pojedinačno.
14.	**POTREBA IZRADE GEODETSKIH, GEOLOŠKIH (GEOTEHNIČKIH, INŽENJERSKO-GEOLOŠKIH, HIDROGEOLOŠKIH, GEOMEHANIČKIH I SEIZMIČKIH) PODLOGA, KAO I VRŠENJA GEOTEHNIČKIH ISTRAŽNIH RADOVA I DRUGIH ISPITIVANJA**
	Za potrebe projektovanja odnosno izrade idejnih i glavnih projekata izraditi elaborate o geološkim istraživanjima u skladu sa odredbama Zakona o geološkim istraživanjima („Sl. list RCG", broj 28/93, 27/94, 42/94, 26/07 i „Sl.list CG", br. 73/10, 28/11), za objekte definisane članom 7 Zakona.
15.	**DINAMIKA KORIŠĆENJA PRIVREMENIH OBJEKATA**
	Načelno, po ovom kriterijumu postoje dvije grupe objekata: • sezonski – koji su aktivni isključivo u vrijeme sezone i vezani su za turističke sadržaje • cjelogodišnji koji su aktivni tokom cijele godine. Sezonski objekti su orjentisani potrebama turista (sladoled, hladni napici, brza hrana, bižuterija, suveniri, odjeća i oprema za plažu, igračke i slično), dok su stalni objekti više okrenuti svakodnevnim potrebama ili navikama građana (novine, časopisi, cigarete, priručna kozmetika, bankomati, higijenske potrebe, sitni alati i razna potrošna roba, brza hrana i slično). Uslov za postavljanje sezonskih privremenih objekata je da budu aktivni od 1.maja do 31.oktobra ne kraće od 4 mjeseca (1.jun do 30.septembar). U slučaju da postoji zainteresovanost korisnika privremenog sezonskog objekta, može se odobriti korišćenje tokom čitave godine, ukoliko taj objekat ispunjava uslove propisane ovim Programom. O ispunjenosti uslova odlučuje Sekretarijat nadležan za uređenje prostora. Ovaj uslov ne odnosi se na ugostiteljske terase na području Tržnog centra, Velikog Pijeska, Dubrave, Bušata, Starog Bara i Ostrosa, gdje vrijeme korišćenja ne može biti kraće od 4 mjeseca.

	Ovaj minimalni vremenski period ne odnosi se naorganizovanje prezentacija, prigodnih proslava ili manifestacija i slično, odnosno za objekte organizacije događaja i reklamiranje, oglašavanje i pružanje informacija.Period na koji se postavljaju ovi objekti određuje organ lokalne samouprave nadležan za poslove uređenja prostora, prilikom izdavanja urbanističkih uslova.
16.	**PRAVILA ZA KONZERVIRANJE PRIVREMENIH OBJEKATA U ZIMSKOM PERIODU**
	Pokretne montazno-demontažne privremene objekte koji imaju sezonski karakter korisnici su dužni, najkasnije 15 dana nakon isteka odobrenog perioda korišćenja, ukloniti sa javnih i privatnih površina. Ukoliko je postavljanje privremenog objekta zahtijevalo i postavljanje odgovarajuće podloge, korisnici su dužni da uklone i podlogu. Predmentu lokaciju treba osloboditi od cjelokupnog mobilijara, predmeta i stvari i vratiti u predhodno stanje. Privremeni objekti koji svojim gabaritima, a i načinom izrade nisu podesni za uklanjanje tokom zimskog perioda moraju se konzervirati na način da svojim izgledom ne narušavaju ambijent.
17.	**MOGUĆNOST FAZNE IZGRADNJE**
	Privremeni objekti se ne mogu postavljati odnosno graditi u fazama.
18.	**TEHNIČKA DOKUMENTACIJA**
	Tehnička dokumentacija: Za objekte bruto površine preko 30 m² tehničku dokumentaciju čini revidovan Glavni projekat.
19.	**POTREBA PRIBAVLJANJA SAGLASNOSTI GLAVNOG GRADSKOG ARHITEKTE**
	U skladu sa članom 87 Zakona o planiranju prostora i izgradnji objekata, na idejno rješenje glavnog projekta obavezno je pribaviti saglasnost **Glavnog gradskog arhitekte.**
20.	**NAPOMENA**: • Urbanistički uslovi predstavljaju informaciju iz Programa privremenih objekata **i na osnovu njih se ne stiče nikakvo pravo.** • Shodno članu 117 Zakona o planiranju prostora i izgradnji objekata, korisnik je dužan da 15 dana prije postavljanja/građenja privremenog objekta, dostavi prijavu sa svom tehničkom dokumentacijom i Saglasnostima, Dozvolama traženim UU, nadležnom inspekcijskom organu lokalne uprave. • Za postavljanje/građenje privremenog objekta plaća se lokalna komunalna taksa. Iznos lokalne komunalne takse utvrđuje organ lokalne uprave nadležan za poslove lokalnih prihoda. • Programom privremenih objekata propisuje se način korišćenja, uslovi i postupak postavljanja, građenja i uklanjanja privremenih objekata kako na zemljištu u državnoj svojini kojim raspolaže opština Bar, tako na zemljištu u privatnoj svojini na području Opštine Bar izuzev područja koja pripadaju zoni nacionalnog parka Skadarsko jezero i zoni Morskog dobra, a do privođenja zemljišta trajnoj namjeni prema planskom dokumentu.
21.	**DOSTAVLJENO:** - Podnosiocu zahtjeva

	- Komunalnoj policiji - Sekretarijatu za finansije - a/a	
22.	**OBRAĐIVAČI URBANISTIČKIH USLOVA:**	**Rukovodilac sektora** **Damir Mašović**
		potpis
23.	**OVLAŠĆENO SLUŽBENO LICE:**	**VD Sekretara** **Nikoleta Pavićević**
24.	**M.P.**	**potpis**
25.	**PRILOZI**	
	- Grafički prilog iz Programa privremenih objekata - List nepokretnosti i kopija plana - Ugovor o zakupu nepokretnosti broj OV-7070/2023 od 27.09.2023. godine	

Crna Gora
Opština Bar
Sekretarijat za urbanizam
i prostorno planiranje

Sektor za prostorno planiranje

Adresa: Bulevar revolucije br. 1
Bar, Crna Gora
tel: +382 30 301 475
fax: +382 30 301 476
email: prostor@bar.me
www.bar.me

Br: 07-332/23-702/2

Datum: 12.11.2023.god

IZVOD IZ PROGRAMA PRIVREMENIH OBJEKATA NA PODRUČJU OPŠTINE BAR ZA PERIOD OD 2023.GODINE DO 2028.GODINE

(SL. LIST »CG – OPŠTINSKI PROPISI«, BROJ 34/23)

LOKACIJA BR. 33a.16 U OPŠTINI BAR

Rukovodilac,
Damir Mašović

Crna Gora Sekretarijat za urbanizam i prostorno planiranje OPŠTINA BAR

Dostavljeno:
-naslovu
- a/a

Kontakt osoba: Damir Mašović
tel: 030 301 489
email: damir.masovic@bar.me

LEGENDA

	KIOSK
	RASHLADNA VITRINA
	PRODAJNI PANO I PRODAJNI PULT
	ŠTAND
	KONZERVATOR ZA SLADOLED
	UGOSTITELJSKI APARAT (KOKICE ITD.)
	KLUPA ZA DOJILJE
	PRIVREMENI UGOSTITELJSKI OBJEKAT
	UGOSTITELJSKA TERASA
	PRIVREMENI OBJEKAT ZA TRGOVINU I USLUGE
	PRIVREMENO PARKIRALIŠTE
	PIJACA
	ZABAVNI PARK
	AUTO KAMP
	OBJEKAT ZA SERVISIRANJE I PRANJE VOZILA
	SPORTSKI OBJEKAT-OTVORENI TEREN
	NATKRIVENI/ZATVORENI SPORTSKI OBJEKAT
	MONTAŽNA PARKING GARAŽA
	DJEČIJE IGRALIŠTE
	MONTAŽNA HALA I HANGAR
	RECIKLAŽNO DVORIŠTE
	OBJEKTI NAMIJENJENI REKLAMIRANJI, OGLAŠAVANJU I PRUŽANJU INFORMACIJA
	SPORTSKO REKREATIVNI KOMPLEKS
	BETONJERKA
	PRIVREMENA ASFALTNA BAZA
	PRIVREMENI OBJEKAT ZA KOMUNALNE USLUGE I INFRASTRUKT
	POSEBNO VOZILO ZA PRUŽANJE JEDNOSTAVNIH UGOSTITELJSKIH USLUGA
	LOKACIJE KOJE SU OBUHVAĆENE IZMJENAMA PROGRAMA
	GRANICA MORSKOG DOBRA
	GRANICA NEPOKRETNOG KULTURNOG DOBRA
	GRANICA NEPOSREDNE OKOLINE KULTURNOG DOBRA

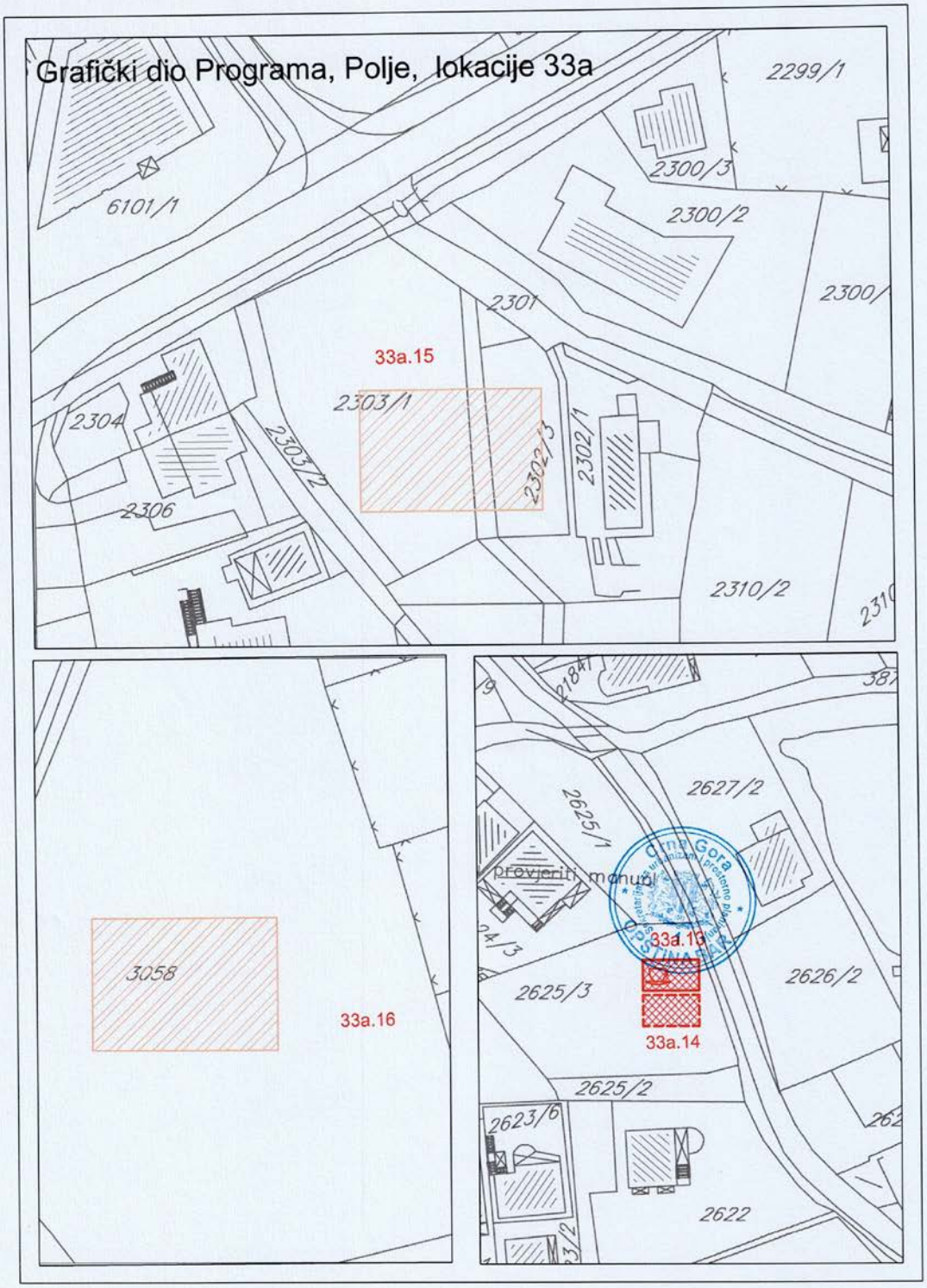
Grafički dio Programa, Polje, lokacije 33a
2299/1
2300/3
2300/2
2300/
6101/1
2301
33a.15
2303/1
2304
2303/2
2302/3
2302/1
2306
2310/2
3058
33a.16
2627/2
2625/1
Crna Gora
Provjeriti manuel
33a.13
2625/3
2626/2
33a.14
2625/2
2623/6
2622

1.10. List nepokretnosti

10000000045
102-919-23230/2023

UPRAVA ZA KATASTAR I DRŽAVNU IMOVINU

CRNA GORA

PODRUČNA JEDINICA BAR

Broj: 102-919-23230/2023
Datum: 28.09.2023.
KO: POLJE

Na osnovu člana 173 Zakona o državnom premjeru i katastru nepokretnosti ("Sl. list RCG" br. 29/07, "Sl. list CG" br. 73/10, 032/11, 040/11, 043/15, 037/17 i 17/18), postupajući po zahtjevu DURAKOVIĆ EMINA , , za potrebe izdaje se

LIST NEPOKRETNOSTI 16 - IZVOD

Podaci o parcelama

Broj Podbroj	Broj zgrade	Plan Skica	Datum upisa	Potes ili ulica i kućni broj	Način korišćenja Osnov sticanja	Bon. klasa	Površina m²	Prihod
3058		15 50		Polje	Njiva 1. klase NASLJEĐE		7092	108.51
3059		15 50		Polje	Pašnjak 2. klase NASLJEĐE		639	0.96
							7731	109.47

Podaci o vlasniku ili nosiocu

Matični broj - ID broj	Naziv nosioca prava - adresa i mjesto	Osnov prava	Obim prava
0000002042851	NADBISKUPSKI ORDINARIJAT POPOVIĆI 98 Bar	Svojina	1/1

Ne postoje tereti i ograničenja.

Taksa naplaćena na osnovu Tarifnog broja 1, Zakona o administrativnim taksama ("Sl.list CG, br. 18/19) u iznosu od 2 eura. Naknada za korišćenje podataka premjera, katastra nepokretnosti i usluga, naplaćena na osnovu člana 174 Zakona o državnom premjeru i katastru nepokretnosti ("Sl. list RCG" br. 29/07, "Sl. list CG" br. 73/10, 032/11, 040/11, 043/15, 037/17 i 17/18) u iznosu od 3 eura.

Ovlašćeno lice:

Mrdjan Kovačević dipl.pravnik

Datum i vrijeme: 28.09.2023. 10:49:12

CRNA GORA
UPRAVA ZA KATASTAR I DRŽAVNU IMOVINU
PODRUČNA JEDINICA: BAR
Broj: 956-2-242/2023
Datum: 29.09.2023.

Katastarska opštiina: POLJE
Broj lista nepokretnosti:
Broj plana: 10
Parcele: 3058, 3059

KOPIJA PLANA

Razmjera 1: 1000

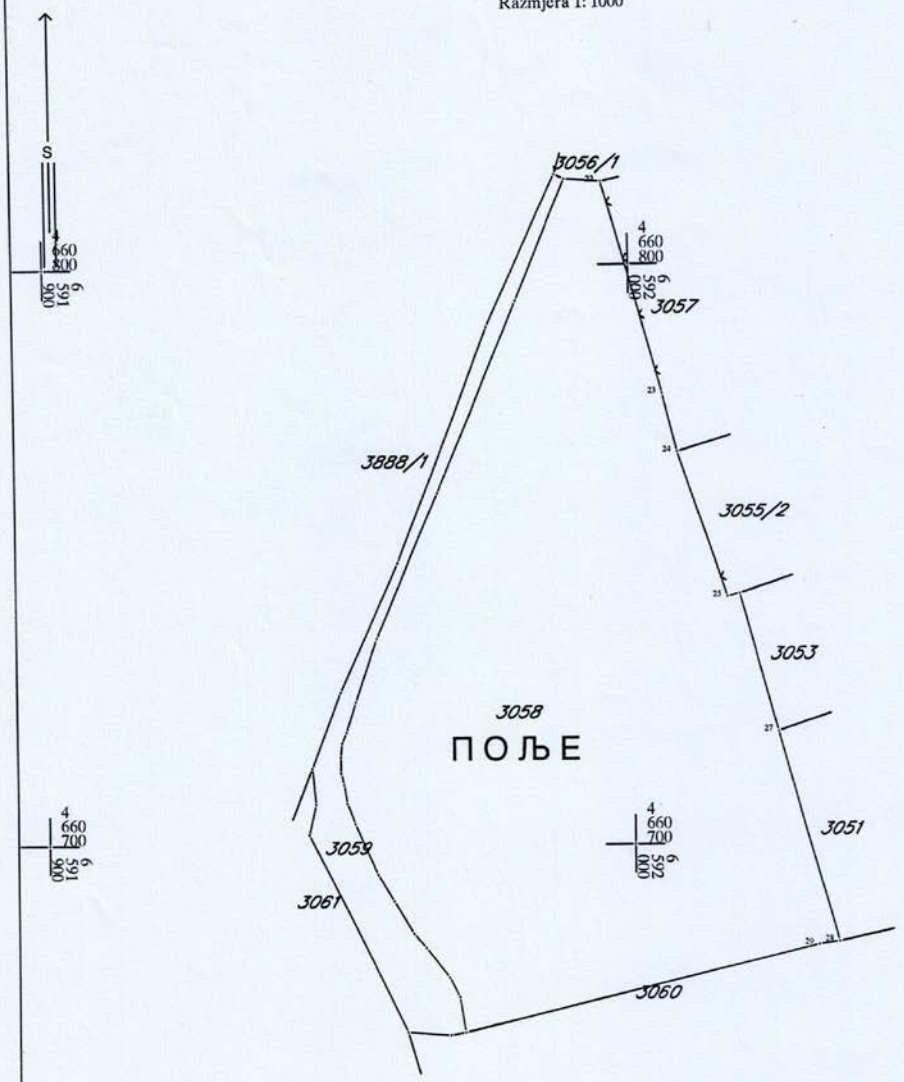

IZVOD IZ DIGITALNOG PLANA
Obradio:

Ovjerava
Službeno lice:

1.11. Ugovor o zakupu nepokretnosti

PREPIS IZVORNE ISPRAVE

"CEROVO" d.o.o. Bar broj 464 05.07 2017 god.

UGOVOR O ZAKUPU NEPOKRETNOSTI

Sačinjen u Baru, **05.07.2017.godine** između:

- ***Nadbiskupski ordinarijat iz Bara***, u daljem tekstu *Zakupodavac*
- **Preduzeće „Cerovo" DOO iz Bara**, ,ul.JNA bb, PIB 02069814, PDV 80/31 – 00164-2, koga zastupa Izvršni direktor Goran Đurović, u daljem tekstu *Zakupac*

Član 1.

Zakupodavac je vlasnik kat.parcela br 3058, površine 7092 m2 i br 3059 površine 639, upisane u Listu nepokretnosti 16, KO Polje koja se nalaze u Baru.

Član 2.

Zakupodavac jemči zakupcu da je on jedini i zakoniti vlasnik nepokretnosti iz člana 1.ovog Ugovora i da ova nekretnina nije ničim opterećena i da su sve obaveze na dan zaključivanja ovog Ugovora izmirene po svim osnovama bilo kome da su bile obaveze.

Član 3.

Zakupodavac izdaje u zakup nekretnine iz člana 1.ovog Ugovora, na vrijeme od **dana zaključivanja ovog ugovora zaključno sa 31.12.2027.godine**.

Član 4.

Rok zakupa se može produžiti, ukoliko se ugovorene strane dogovore o svim elementima ovog Ugovora, ali o produžetku se moraju stranke dogovoriti najmanje tri mjeseca prije isteka roka.

Član 5.

Godišnja cijena zakupa je fiksna na godišnjem nivou i iznosi kao što slijedi

- [redacted] € ([redacted] €) na godišnjem nivou za period od 01.01.2018 do 31.12.2020 godine
- [redacted] € ([redacted] €) na godišnjem nivou za period od 01.01.2021 do 31.12.2023 godine
- [redacted] € ([redacted] €) na godišnjem nivou za period od 01.01.2024 do 31.12.2027 godine

Iznose godišnjeg zakupa zakupac je dužan da plati zakupodavcu unaprijed, najkasnije do 20.januara za tekuću godinu.

Za period od dana potpisivanja ugovora do 31.12.2017.godine Zakupodavac daje Zakupcu nepokretnosti iz člana 1.ovog Ugovora na korišćenje bez obaveze plaćanja naknade,kako bi Zakupac u ovom periodu izvršio pripremne radove za privođenje nepokretnosti namjeni

Član 6.

Zakupac je dužan čuvati i održavati predmet zakupa kao savjesni držalac.

Član 7.

Zakupac je dužan da plaća utrošak struje, vode, telefona i sve druge komunalne obaveze i poreze koji se plaćaju po osnovu ovog ugovora.

Član 8.

Zakupac je dužan da vrši održavanje nekretnine i da ih koristi namjenski i sa pažnjom dobrog privrednika.

Član 9.

Troškovi adaptacije zemljišta iz člana 1. Ugovora, gradnje ili dogradnje objekta na zemljištu, padaju na teret i trošak Zakupca. U slučaju raskida ugovora prije isteka roka definisanog članom 3.ovog ugovora, zakupac je dužan bez zakupodavca da ukloni sve objekte sa nepokretnosti i da zakupodavcu preda zemljište u posjed i na korišćenje u stanju u kome se nalazilo na dan zaključenja Ugovora.

Član 10.

Zakupodavac ima pravo da jednostrano raskine Ugovor zbog neuredne i na vrijeme ne plaćene zakupnine, neizvršavanja obaveza iz člana 7.Ugovora i ostalih razloga predviđenih u Zakonu o zemljištu i poslovnim zgradama.

Zakupac ima pravo da jednostrano raskine Ugovor o čemu mora obavijestiti Zakupodavca minimum 60 dana unaprijed pismenim putem.

O raskidu Ugovora zakupodavac je dužan da pismenim putem obavijesti zakupca. Za slučaj raskida Ugovora u skladu sa stavom 1.ovog člana, zakupac je dužan da zemljište oslobodi od lica i stvari u roku od 3 mjeseca od dana dostavljanja pismenog obavještenja o raskidu Ugovora.

Član 11.

Ovaj Ugovor je zaključen u 4 primjerka za potrebe ugovorenih strana, a u slučaju spora nadležan je Osnovni sud u Baru.

Zakupac

Za Cerovo DOO Bar

[redacted]

Zakupodavac

Za Nadbiskupski ordinarijat

[redacted]

POTVRDA O OVJERI PREPISA

NOTAR REDŽEPAGIĆ SENAD, Ul. Vladimira Rolovića F2., Bar_____
(navesti naziv i sjedište suda/organa lokalne uprave/ime i prezime i sjedište notara koji vrši ovjeru prepisa)
na zahtjev **PERUŠKO MARINA**, [redacted] godine,
(ime i prezime, datum rođenja i adresa prebivališta lica na čiji se zahtjev vrši ovjera prepisa)
čiji identitet je utvrđen na osnovu Lične karte [redacted], 22.08.2014. godine___,
(oznaka, broj i datum izdavanja dokumenta na osnovu kojeg je utvrđen njegov identitet)
potvrđuje da je prepis javne ili druge isprave sačinjen elektronskim uređajem,_____,
(način na koji je sačinjen prepis)
podudaran sa njenim **izvornikom**/ovjerenim prepisom koji je sačinjen elektronskim uređajem,_____
pisan rukopisom(grafitnom olovkom, hemijskom olovkom, perom i dr.), sačinjen pisaćom mašinom, elektronskim sredstvom ili drugim mehaničkim sredstvom (računar, fotokopir aparat, skener i dr.)
koji ima 2., stranice i nalazi se kod stranke_____.
(navesti gdje se nalazi izvornik isprave)
Javna ili druga isprava je__/._____.
(pocijepana, oštećena ili sumnjiva po svom spoljašnjem izgledu)
Podaci u javnoj ili drugoj ispravi ili ovjerenom prepisu su_/._____.
(ispravljeni, preinačeni, brisani, precrtani, umetnuti ili dodati)
Taksa odnosno naknada za izvršenu ovjeru prepisa naplaćena u iznosu od 7,74 eura.

Broj: OV-7070/2023
Dana 27.09.2023. godine

CRNA GORA REDŽEPAGIĆ SENAD NOTAR BAR

1.12 Atest/setrifikat PVC cerade otpornosti na požar;

Efectis France
ZI Les Nappes
149, route du Marc
F-38630 LES AVENIERES VEYRINS-THUELLIN
Tél : +33 (0)4 37 06 38 11

RAPPORT DE CLASSEMENT
CLASSIFICATION REPORT

RAPPORT DE CLASSEMENT DE LA REACTION AU FEU n° EFR-18-004379
CLASSIFICATION REPORT OF REACTION TO FIRE n° EFR-18-004379

1. INTRODUCTION / *INTRODUCTION*

Le présent rapport de classement définit le classement attribué à un tissu composé de fils polyester enduit de PVC ignifugé de référence 942 conformément aux modes opératoires donnés dans l'EN 13501-1:2007 + A1:2009.
This classification report defines the classification assigned to a fabric composed by polyester yarn coated with fireproofed PVC referenced 942 in accordance with the procedures given in EN 13501-1:2007 + A1:2009.

CLASSEMENT DE LA RÉACTION AU FEU CONFORMÉMENT À L'EN 13501-1:2007 + A1:2009

CLASSIFICATION OF REACTION TO FIRE IN ACCORDANCE WITH EN 13501-1:2007 + A1:2009

Et l'Arrêté du 21 novembre 2002 modifié relatif à la réaction au feu
des produits de construction et d'aménagement
Laboratoire agréé par le ministère de l'intérieur (Arrêté du 5 février 1959 modifié)

Provided the Ordinance from the Ministry of the interior, November 21, 2002 modified
Laboratory approved by the Ministry of the Interior (Ordinance of February 5, 1959, modified)
Seule la version française fait foi
Only the French version is legally acceptable

Valable 5 ans à compter du 23 Novembre 2018
Valid 5 years from November 23th, 2018

Commanditaire : ***Sponsor :***	SERGE FERRARI Zone industrielle BP 54 38352 LA TOUR DU PIN Cedex France
Nom du produit : ***Product name:***	Tissu composé de fils polyester enduit de PVC ignifugé de référence 942 *Fabric composed by polyester yarn coated with fireproofed PVC referenced 942*
N° de rapport de classement : ***Classification report No.:***	EFR-18-004379
Numéro d'émission : ***Issue number:***	1
Date d'émission : ***Date of issue:***	23 Novembre 2018 *November 23th, 2018*

Ce rapport de classement comprend 6 pages et ne peut être utilisé ou reproduit que dans son intégralité.
This classification report consists of 6 pages and may only be used or reproduced in its entirety.

La reproduction de ce document n'est autorisée que sous sa forme intégrale.
Reproduction of this document is only authorized in its entirely.

2. DÉTAILS DU PRODUIT CLASSÉ / *DETAILS OF CLASSIFIED PRODUCT*

2.1. GÉNÉRALITÉS / *GENERAL*

Le produit, un tissu composé de fils polyester enduit de PVC ignifugé de référence 942, est défini comme un tissu.
The product, a fabric composed by polyester yarn coated with fireproofed PVC referenced 942, is defined as a fabric.

2.2. DESCRIPTION DU PRODUIT / *PRODUCT DESCRIPTION*

Le produit, un tissu composé de fils polyester enduit de PVC ignifugé de référence 942, décrit ci-dessous ou dans les rapports fournis en appui du classement détaillé en 3.1.
The product, a fabric composed by polyester yarn coated with fireproofed PVC referenced 942, is described below or is described in the reports provided in support of classification listed in 3.1.

Description du produit ***Product description***	
Référence commerciale ***Trade mark***	942
Fabricant / fournisseur ***Manufacturer / supplier***	SERGE FERRARI Zone industrielle BP 54 38352 LA TOUR DU PIN Cedex France
Composition ***Composition***	Tissu composé de fils polyester enduit de PVC ignifugé dans la masse sur les 2 faces et vernis : - Fils de polyester de référence 1100 dtex et de masse surfacique 270 g/m^2 - PVC ignifugé de masse surfacique 630 g/m^2 *Fabric composed by polyester yarn coated with fireproofed PVC and varnish:* *- Polyester yarn referenced 1100 dtex and with a mass per unit area of 270 g/m^2* *-Fire retardant PVC with a mass per unit area of 630 g/m^2*
Epaisseur ***Thickness***	0,73 mm ± 10%
Masse surfacique ***Mass per unit area***	900 g/m^2 ± 5%
Couleur ***Color***	Blanc et bleu *White and blue*

3. RAPPORTS ET RÉSULTATS EN APPUI DU PRÉSENT CLASSEMENT / *REPORTS AND RESULTS IN SUPPORT OF THIS CLASSIFICATION*

3.1. RAPPORTS / *REPORTS*

Nom du laboratoire *Name of Laboratory*	Nom du commanditaire *Name of sponsor*	N° de référence du rapport *Report ref. no*	Méthode d'essai et date/règles du domaine d'application et date *Test method and date field of application rules and date*
EFECTIS FRANCE	SERGE FERRARI	EFR-18-SBI-003653	NF EN 13823+A1 : 2015
EFECTIS FRANCE	SERGE FERRARI	EFR-18-SF-003653	NF EN ISO 11925-2 : 2013
EFECTIS FRANCE	SERGE FERRARI	EFR-18-SBI-004379	NF EN 13823+A1 : 2015

3.2. RÉSULTATS / *RESULTS*

Méthode d'essai et numéro d'essai *Test method and test number*	Paramètre *Parameter*	Nombre d'essais a) *No. Tests a)*	Résultats *Results*	
			Paramètre continu – moyenne (m) *Continuous parameter - mean (m)*	Conformité avec les paramètres *Compliance with parameters*
NF EN 13823+A1 : 2015 EFR-18-SBI-003653 Coloris blanc *White color*	FIGRA $_{0,2\ MJ}$ (W/s)	3 Face endroit *3 Front side*	0,0	-
	FIGRA $_{0,4\ MJ}$ (W/s)		0,0	-
	THR $_{600\ s}$ (MJ)		0,7	-
	LFS		-	Conforme *Compliant*
	SMOGRA		79,4	-
	TSP $_{600s}$ (m²)		76,9	-
	Gouttelettes ou particules enflammées *Flaming droplets or particles*		-	Conforme *Compliant*

Méthode d'essai et numéro d'essai *Test method and test number*	**Paramètre** *Parameter*	**Nombre d'essais** a) *No. Tests* a)	**Résultats** *Results*	
			Paramètre continu – moyenne (m) *Continuous parameter - mean (m)*	**Conformité avec les paramètres** *Compliance with parameters*
NF EN 13823+A1 : 2015 EFR-18-SBI-003653 Coloris blanc *White color*	FIGRA $_{0,2\ MJ}$ (W/s)	1 Face envers *1 Back side*	0,0	-
	FIGRA $_{0,4\ MJ}$ (W/s)		0,0	-
	THR $_{600\ s}$ (MJ)		0,5	-
	LFS		-	Conforme *Compliant*
	SMOGRA		69,3	-
	TSP $_{600s}$ (m²)		71,4	-
	Gouttelettes ou particules enflammées *Flaming droplets or particles*		-	Conforme *Compliant*
NF EN 13823+A1 : 2015 EFR-18-SBI-004379 Coloris bleu *Blue color*	FIGRA $_{0,2\ MJ}$ (W/s)	1 face endroit *1 Front side*	0,0	-
	FIGRA $_{0,4\ MJ}$ (W/s)		0,0	-
	THR $_{600\ s}$ (MJ)		0,7	-
	LFS		-	Conforme *Compliant*
	SMOGRA		97,1	-
	TSP $_{600s}$ (m²)		63,6	-
	Gouttelettes ou particules enflammées *Flaming droplets or particles*		-	Conforme *Compliant*
NF EN ISO 11925-2 : 2013 EFR-18-SF-003653	Fs	12	-	Conforme *Compliant*
	Inflammation du papier filtre *Filter paper*		-	Conforme *Compliant*

a) Non applicable à l'application étendue
a) Not for extended application

Le (-) signifie non applicable
(-) means not applicable

4.3. DOMAINE D'APPLICATION / *FIELD OF APPLICATION*

Le présent classement est valable pour les paramètres suivants liés au produit :
This classification is valid for the following product parameters :

Le produit décrit dans le paragraphe 2.2.
The product described in paragraph 2.2.

Valable pour tous coloris.
Valid for all colors.

D'après la norme NF EN 13823+A1 : 2015, le classement est valable pour les conditions d'utilisation finale suivantes :
According to the standard NF EN 13823+A1: 2015, the classification is valid for the following end use applications :

Valable avec une lame d'air ≥ 200 mm.
Valid with an air gap ≥ 200 mm.

5. LIMITATIONS / *LIMITATIONS*

Le présent document de classement n'est pas une approbation ni une certification de type du produit.
This classification document does not represent type approval or certification of the product.

SIGNÉ / *SIGNED*	**APPROUVÉ / *APPROVED***
27/11/2018	27/11/2018
X Charlotte SIEMONEIT	X Pierre-Olivier WILLAY
Ingénieur Chargé d'affaire Signé par : SIEMONEIT Charlotte	Chef du Service Essais "Réaction au Feu" Signé par : Pierre-Olivier WILLAY

4. CLASSEMENT ET DOMAINE D'APPLICATION / *CLASSIFICATION AND FIELD OF APPLICATION*

4.1. RÉFÉRENCE DE CLASSEMENT / *REFERENCE OF CLASSIFICATION*

Le présent classement a été effectué conformément à l'EN 13501-1:2007 + A1 : 2009.
This classification has been carried out in accordance with EN 13501-1:2007 + A1:2009.

4.2. CLASSEMENT / *CLASSIFICATION*

Le produit, un tissu composé de fils polyester enduit de PVC ignifugé de référence 942 a été classé en fonction de son comportement au feu :
The product, a fabric composed by polyester yarn coated with fireproofed PVC referenced 942 in relation to its reaction to fire behaviour is classified :

B

Le classement supplémentaire en relation avec la production de fumée est :
The additional classification in relation to smoke production is :

s2

Le classement supplémentaire en relation avec les gouttelettes/particules enflammées est :
The additional classification in relation to flaming droplets / particles is :

d0

Le format du classement de réaction au feu pour les produits de construction, à l'exception des revêtements de sol et des produits d'isolation thermique pour conduites linéaires est :
The format of the reaction to fire classification for construction products excluding floorings and linear pipe thermal insulation products is :

Comportement au feu *Fire behaviour*		**Production de fumée** *Smoke production*			**Gouttelettes enflammées** *Flaming droplets*	
B	**-**	**s**	**2**	**,**	**d**	**0**

c'est-à-dire, B-s2, d0
i.e. B-s2, d0

Classement de réaction au feu *Reaction to fire classification*	**B-s2, d0**

2. PROJEKTNI ZADATAK

Naručilac: ''CEROVO'' D.O.O. Bar

Projektant: "NG DESIGN", D.O.O. Bar

Odgovorni inženjer: Janković Nataša spec.sci.arh.

Projekat: IDEJNO RJEŠENJE

Objekat: Privremeni montažno –demontažni objekat
Skladišni objekat P

Lokacija: **Lokacija br. 33a.16, KP.3058 i 3059, KO Polje,Opština Bar, predviđena programom privremenih objekata na području Opštine Bar za period od 2023. do 2028god**.

PROGRAM: Objekat projektovati u svemu prema zahtjevima investitora i Zakonom o planiranju i izgradnji objekata.

Treba projektovati dva objekta u bruto površini cca 500 m^2, spratnosti P. Projektom predvidjeti skladišni prostor. Unutrašnji prostor objekta projektovati u svijetloj visini oko 5.0 m. Takođe predvidjeti posebna ulaza za oba dva objekta.

DISPOZICIJA: Nivelaciono postaviti objekat i prilagoditi ga terenu i postojećoj prostornoj dispoziciji pješačkog i kolskog saobraćaja, a sve u skladu sa izdatim UT uslovima. Objekte na parceli postaviti na način da se omogući nesmetan pristup svim sadržajima. Pristup objektu obezbijediti sa postojeće saobraćajnice i predvidjeti prilaz kamiona do ulazne platforme kako bi se omogućila nesmetana eksploatacija objekta. U okviru parternog uređenja planirati potreban broj parking mjesta.

Prilikom arhitektonskog oblikovanja voditi računa da arhitektonski izraz odgovara značaju lokacije na kojoj se objekat nalazi.

KONSTRUKCIJA OBJEKTA: Objekat u konstruktivnom smislu riješiti sa zahtjevima IX seizmičke zone. Objekat projektovati od čelične – montažne konstrukcije, stubovi od čeličnih profila. Struktura glavnog nosača, odnosno krova predvidjeti u obliku polukupole ili luka. Fasadne zidove i krov objekta predvidjeti od PVC folije (cerade) koje je otporna na sve spoljene uticaje, i koja ima zaštitu od požara. Sva opterećenja objekta prenijeti na tlo preko armirano - betonskih temelja.

SPOLJNA OBRADA: Spoljnu obradu predvidjeti od kvalitetnih materijala postojanih na spoljne uticaje. Fasadnu obradu objekta previdjeti od PVC folije (cerade).

UNUTRAŠNJA OBRADA: Za unutrašnju obradu predvidjeti materijale primjerene namjeni pojedinih prostorija. Materijali treba da budu postojani i laki za održavanje.
Pod objekta predvidjeti epoksidni premaz.

STOLARIJA I BRAVARIJA: Sva fasadna i unutrašnja stolarija i bravarija treba da bude od visokokvalitetnih materijala.

Sve ostalo raditi u skladu sa važećim propisima i normativima u građevinarstvu i u skladu sa zakonom o izgradnji objekta.

Društvo za trgovinu, špedicuju, marketing, proiz
i usluge export-import d.o.o.
“CEROVO“

[redacted]

investitor

‘’CEROVO’’ DOO BAR

3. TEKSTUALNA DOKUMENTACIJA

uz tehničku dokumenataciju – **Idejno rješenje**

3.1.TEHNIČKI OPIS OBJEKTA

1.OPŠTI PODACI

LOKACIJA:	**Lokacija br. 33a.16, KP.3058 i 3059, KO Polje,Opština Bar, predviđena programom privremenih objekata na području Opštine Bar za period od 2023. do 2028god.**
NAMJENA:	**PRIVREMNI MONTAŽNO DEMONTAŽNI OBJEKAT SKLADIŠNI OBJEKAT**
SPRATNOST:	**P**

2.PRETHODNI PODACI

Projektna dokumentacija je urađena u skladu sa:
- Zakonom o planiranju prostora i izgradnji objekata ("Službeni list Crne Gore", br. 064/17 od 06.10.2017, 044/18 od 06.07.2018, 063/18 od 28.09.2018, 011/19 od 19.02.2019, 082/20 od 06.08.2020);
- Pravilniku o načinu izrade, sadržini tehničke dokumentacije za građenje objekata ("Službeni list Crne Gore", br. 044/18 od 06.07.2018);
- Pravilniku o načinu obračuna površine i zapremine zgrade ("Službeni list Crne Gore", br. 060/18 od 07.09.2018);
- Pravilnikom o tehničkim zahtjevima za zvučnu zaštitu zgrade od buke ("Službeni list Crne Gore", br. 060/18 od 07.09.2018);
- Zakonom o energetskoj efikasnosti („Službeni list RCG", br.29 od 20.05.2010. godine);
- Pravilnikom o minimalnim uslovima energetske efikasnosti zgrada (od 07.05.2013. godine);
- Važećim zakonima, propisima, standardima i normama kvaliteta za ovu vrstu objekta;
- Urbanističko tehničkim uslovima br 07-352/19-604, od 16. 07. 2019. god. izdatim od strane Sekretarijata za uređenje prostora, Opština Bar;
- Projektnim zadatkom od strane investitora;

3. OPIS LOKACIJE

Lokacija na kojoj se planirana izgradnja skladišnog objekta spratnosti P, nalazi se u Opštini Bar. Izgradnja objekata je planirana na katastarskim parcelama 3058 i 3059 KO Polje, označena kao lokacija br. 33a.16 KO Polje, Opština Bar, predviđena programom privremenih objekata na području Opštine Bar za period od 2023. do 2028god.

Predmetna lokacija planiranog objekta ima pristup iz glavnog puta sa sjevero-zapadne strane, dok sa jugozapadne i jugoistočne strane ima prilaz sa lokalnog puta. Teren je ravan a parcela je trenutno neizgrađena.

4.FUNKCIONALNA ORGANIZACIJA OBJEKATA

Objekat je projektovan u svemu prema projektnom zadatku investitora za predmetnu parcelu i sa datim uslovima, kao i prema važećim propisima i standardima za ovaj tip objekata.

Skadište je organizovano u dva objekta, spratnosti P, samostojećih, pravougaonih gabarita, spoljašnjih dimenzija 20 m x 25 m bruto povrsine 500 m^2, ukupna površina ovih objekta je 1000 m^2, a ukupna neto površina iznosi 989.32 m^2. Spratna visina iznosi 9.97 m, a svijetla visina u nižem dijelu objekta iznosi 5.0 m.

Objekat je izdignut za 0,10 m u odnosu na nivo pristupnog platoa koji se nalazi na apsolutnoj koti +11.35 mnv. Visinska razlika između objekta i partera se savladava preko rampe koja predstavlja dio parternog uređenja. Objekat je u potpunosti prilagođen za korišćenje osobama sa invaliditetom.

Struktura krova je riješena u obliku polukupole ondnosno luka.

Predmetni objekat je projektovan na većoj udaljenosti od 4.5 m od granica katraske parcele. Objektu se prilazi sa sjevero-zapadne strane parcele odnosno sa postojeće saobraćajnice, sa jugozapadne i sa jugoistočne strane parcela se granici sa lokalnin putem.

U okviru parcele predviđena je kružna saobraćajnica oblika ''O'' oko objekta širine 3.5 m, unutrašnjih radijusa krivne 7 m, u skladu sa *PRAVILNIKOM O TEHNIČKIM NORMATIVIMA ZA PRISTUPNE PUTEVE, OKRETNICE I UREĐENE PLATOE ZA VATROGASNA VOZILA U BLIZINI OBJEKTA POVEĆANOG RIZIKA OD POŽARA ("Sl. list SRJ", br. 8/95)*

5.KONSTRUKCIJA

Konstruktivni sistem objekta je montažni od čeličnih profila i čelične konstrukcje, stubovi su predviđeni od čeličnih profila, dok glavni nosač, odnosno greda je čelična reštka u obliku polu-kupole odnosno luka, odgovarajućih dimenzija. Fundiranje objekta se obavlja preko AB temelja samaca koji su postavljeni u dva ortogonalna pravca. Marka betona elemenata

temeljne konstrukcije je MB30. Ispod temeljnih stopa postavlja se tampon sloj šljunka d=20cm, te sloj mršavog betona MB20 d=8cm. Podna ploča objekta je lakoarmirana armiranobetonska ploča d=10cm.

Ispod temeljne konstrukcije, kao i ispod podne ploče postavlja se tampon, čije se nabijanje vrši u slojevima.

Struktrura krova se je riješana u obliku polukupole ili luka, sa ukupnom visinom od 989m. Za krovni pokrivač je predviđeno cerada ondosno atestiana PVC cerada-folija otporna na sploljne uticaje, i koja je zaštićena požara *(u prilogu atest PVC cerade).* Krutost krovne konstrukcije u svojoj ravni obezbeđena je krovnom oblogom i rešetkastim nosačima za ukrućenje, postavljenim duž cijele hale.

6.MATERIJALIZACIJA OBJEKTA

Predviđeni su visokokvalitetni i atestirani materijali u skladu sa tehnološkim zahtjevima prostora kao i u pogledu održavanja, odgovarajućeg stepena higijene, vodootpornosti i protivpožarnosti.

6.1.SPOLJNA MATERIJALIZACIJA

FASADNI ZIDOVI

Fasadni zidovi objekta su obloženi fasadnim PVC-ceradom odnosno folijom koja je otporna na sploljne uticaje, i koja je zaštićena požara *(u prilogu atest PVC cerade)*. Boja je bijela po izboru investitora.

KROV

Struktrura krova iznad skladišta je riješana u obliku polukupole ili luka, sa ukupnom visinom od 989m. Za krovni pokrivač je predviđena cerada ondosno atestiana PVC cerada-folija otporna na sploljne uticaje, i koja je zaštićena požara *(u prilogu atest PVC cerade)*.

6.2. UNUTRAŠNJA MATERIJALIZACIJA

PODOVI

Pod u objektu planira od dvokomponentnog epoksidnog premaza koji posjeduje visoku čvrstoću i otpornost na abraziju.

7. BRAVARIJA I STOLARIJA

Spoljašnja bravarija je predviđena od aluminijuma. ALU bravarija je od visokokvalitetnih Al eloksiranih profila. Krila su od stakla ili sa ispunom, sa ALU ramom na potkonstrukciji. Krilo dihtovati trajno elastičnom EPDM gumom, vulkanizovanom na uglovima. Okov mora biti kvalitetan, od renomiranih evropskih proizvođača po izboru investitora.

8. IZOLACIJA

Shodno propisima, projektovane su odgovarajuće hidro i termo izolacija.
Hidroizolacija je predviđena u podu prizemlja. Sve podne površine koje leže na tlu, su izolovane hidroizolacijom na bazi bitumena. Hidroizolacija ravne AB ploče je takođe na bazi bitumena.
Toplotna zaštita u podovima je rješena plivajućim podovima sa slojem stirodura d= 2,0 cm.
Termoizolacija je u skladu sa namjenom i konstrukcijom objekta predviđena termoizolacionim sendvič panelima debljine 10mm, 12mm i 18mm.

9. INSTALACIJE

Predviđene instalacije u objektu su: instalacije jake i slabe struje. Instalacije su predmet posebnih projekata u sklopu investiciono-tehničke dokumentacije Glavnog projekta.

GLAVNI INŽENJER:

[redacted]

Janković Nataša spec. sci. arh.

"NG DESIGN" D.O.O. BAR
Maršala Tita C-16, Bar
PIB: 03199282

REKAPITULACIJA POVRŠINA

PRIZEMLJE

	Namjena prostorije	obrada poda	P m^2
	SKLADIŠTE OBJEKAT 1		
1	skladište 1	epoksidni premaz	499.16
	ukupna neto površina skladišnog objekata 1		499.16
	SKLADIŠTE OBJEKAT 2		
2	skladište 2	epoksidni premaz	499.16
	ukupna neto površina skladišnog objekata 2		499.16

ukupna neto površina objekta 1	499.16
ukupna bruto površina objekta 2	500m^2
ukupna neto površina objekta 1	499.16
ukupna bruto površina objekta 2	500m^2

neto površina prizemlja	998.32m^2
bruto površina prizemlja	1000m^2

“NG DESIGN” D.O.O. BAR
Maršala Tita C-16, Bar
PIB: 03199282

PREGLED URBANISTIČKIH PARAMETARA

Urbanistički parametri		
ukupna NETO površina objekta		998.32 m^2
BRUTO površina objekta		1000 m^2
ostvarena spratnost objekta (max dozvoljena)		P
broj parking mjesta		7
1	skaldište	500 m^2
2	skaldište	500 m^2

4.GRAFIČKA DOKUMENTACIJA

CRNA GORA
VLADA CRNE GORE
UPRAVA ZA NEKRETNINE
Područna jedinica BAR
Katastarska opština : POLJE

GEODETSKA PODLOGA

Broj kat. parcele : 3058, 3059

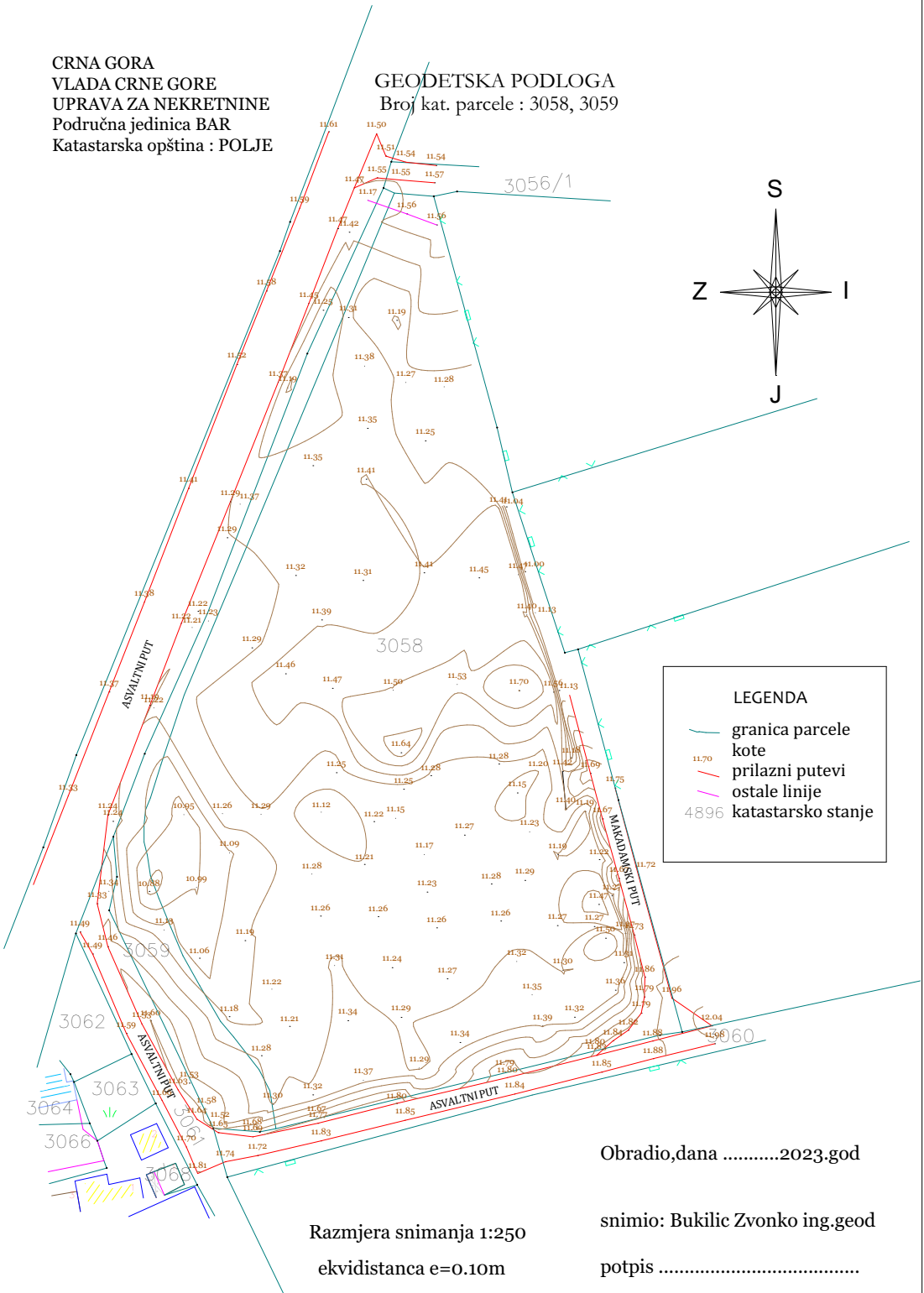

Obradio,dana 2023.god

snimio: Bukilic Zvonko ing.geod

potpis .....

Razmjera snimanja 1:250

ekvidistanca e=0.10m

ŠIRA SITUACIJA R_ 1:100

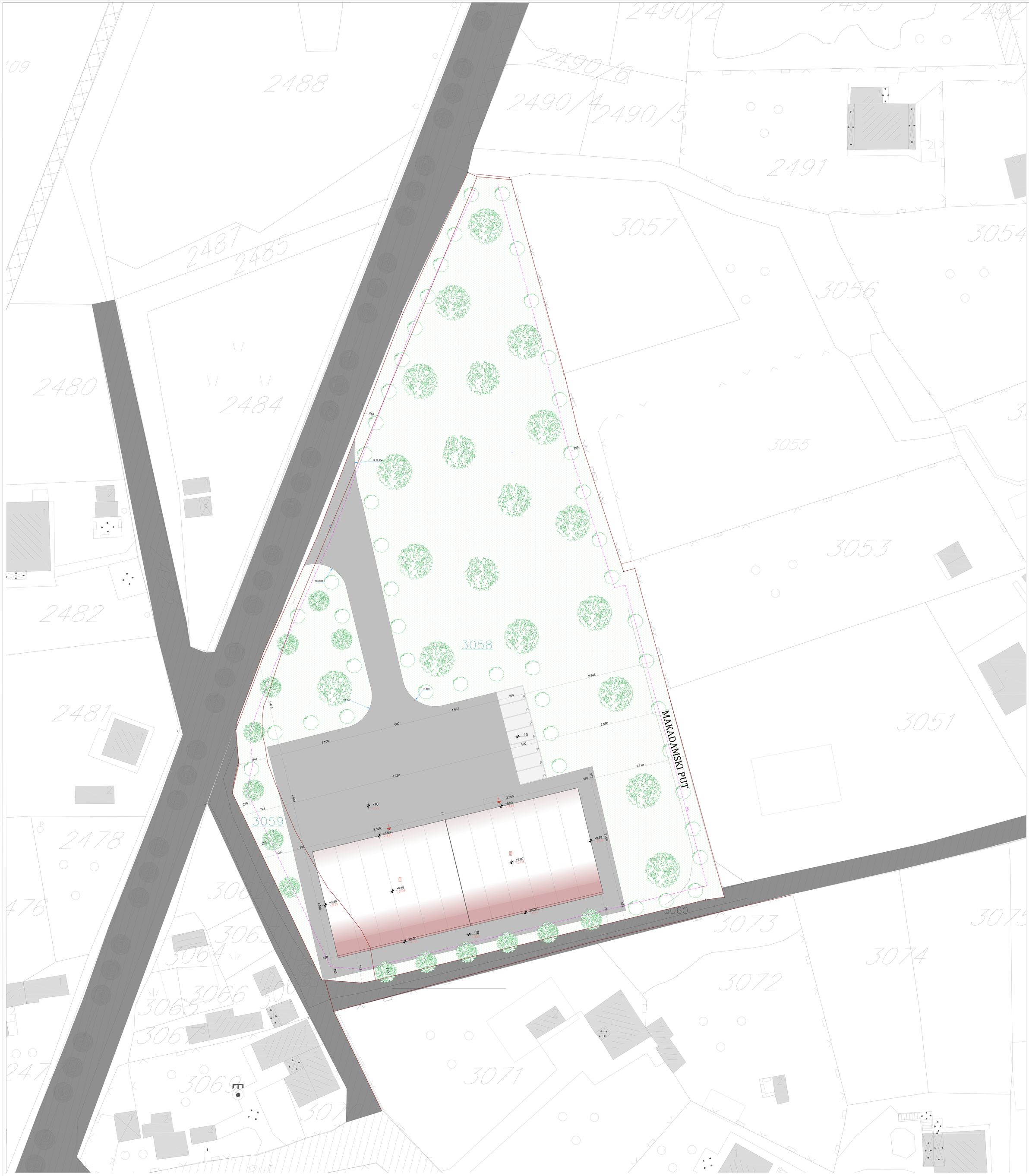

Urbanistički parametri	
ukupna NETTO površina objekta	599.32 m²
BRUTO površina objekta	1068 m²
ostvarena spratnost objekta (Etaže Iz/nadzemne)	P
broj parking mjesta	7

LEGENDA

- katastarska parcela
- GRL — građevinska linija 2.5m od granice kat. parc.
- 3058 — oznaka katastarske parcele
- ulazno kapija
- ulaz u skladište

LEGENDA MATERIJALA

- ulice i parking prostor - asfalt
- parterno uređenje

PROJEKTANT:	"NO DESIGN" d.o.o. Ul. Mostarska br. 10 a, Bar	INVESTITOR:	"VERNOV" d.o.o. BAR	
Objekat:	Poslovno skladište	Lokacija:	Dijelovi K.P. 3058 i 3059 K.O. Bar, ulica Makadamski put, Bar	
Glavni izvođač:	Jedinstvo Kazaroć ad - Ul.	Vrsta tehničke dokumentacije:	GLAVNI PROJEKAT	
Odgovorni tehničari:	Jedinstvo Kazaroć ad - Ul.	Naziv tehničke dokumentacije:	IDEJNO RJEŠENJE	
GRAĐEVINA:	Poslovno skladište - Ul. Mostarska br. 10 a, Bar, Dijelovi K.P. 3058 i 3059 K.O. Bar, ulica Makadamski put, Bar	Prilog:	Šira situacija	R_ 1:100
				Datum: 10.2020
				Br. priloga: 1
Datum izrade: 06.20		Datum revizije: 06.20		

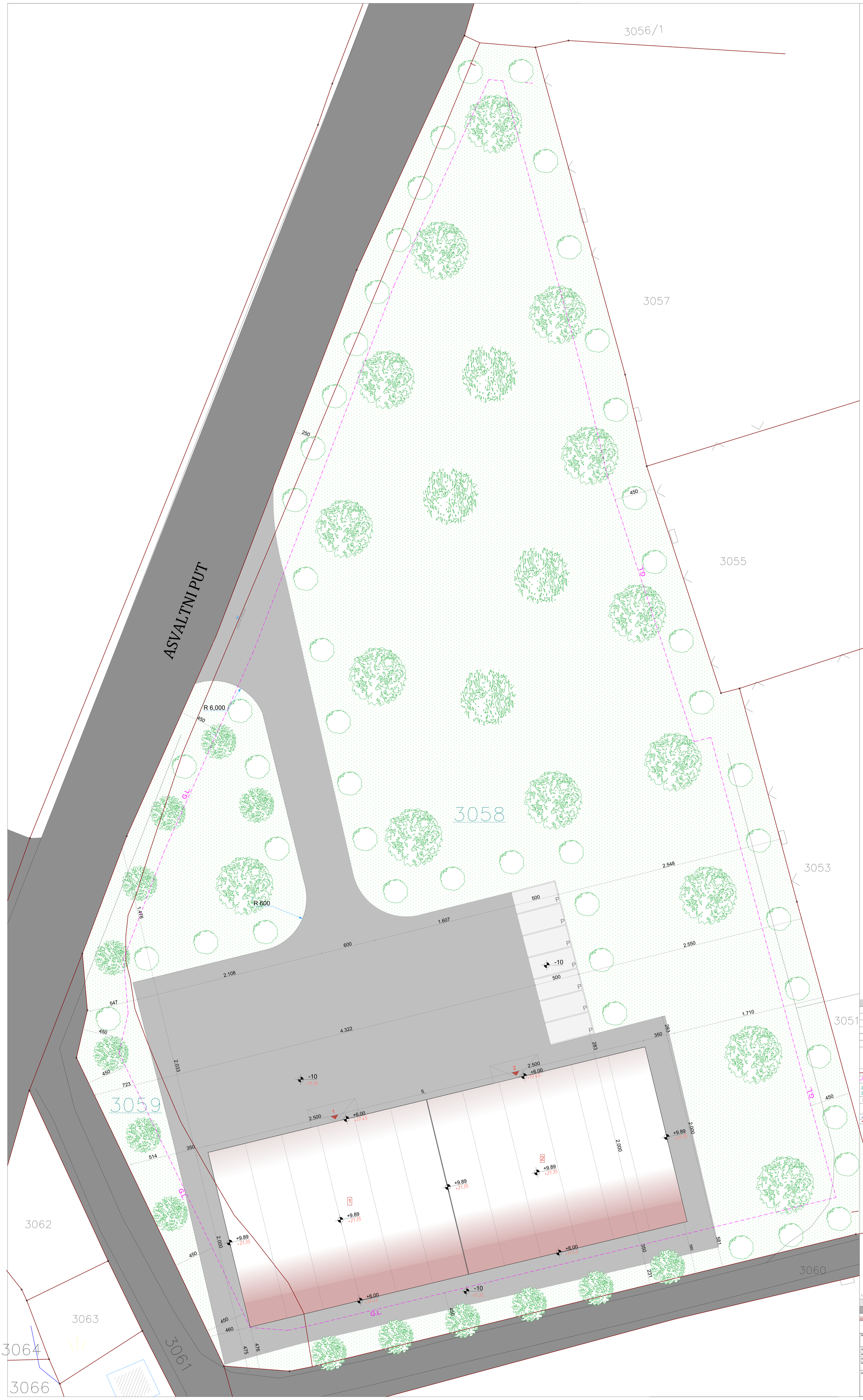

SITUACIJA

R_ 1:100

s

Urbanistički parametri		
ukupna NETO površina objekta		998.32 m²
BRUTO površina objekta		1000 m²
ostvarena spratnost objekta (max dozvoljena)		P
broj parking mjesta		7
1	skladište	500 m²
2	skladište	500 m²

LEGENDA

	katarska parcela
G.L.	građevinksa linija 4.5m od granice kat. parc.
3058, 3059	oznaka katastarske parcele
3051	susjedna parcela
	ulazna kapija
1	ulaz u skladište

LEGENDA MATERIJALA

	ulica i parking prostor - asfalt
	parterno uređenjenje
	krov-PVC cerada-folija

PROJEKTANT:		INVESTITOR:
"NG DESIGN" d.o.o. ul.Maršala Tita C-16, Bar		" CEROVO" d.o.o. BAR
Objekat:	Skladišni objekat P	Lokacija: Ulaz br. 1in br. 67 (DIO 3059, KO Kolašin) Ulaz br. 2in br. 67 (DIO 3059, KO Kolašin) Katastarska parcela broj 3059 (DIO 3059, KO Kolašin)
Glavni inženjer:	Janković Nataša spec. soc. arh.	Vrsta tehničke dokumentacije: IDEJNO RJEŠENJE
Odgovorni inženjer:	Janković Nataša spec. soc. arh.	Dio tehničke dokumentacije: ARHITEKTURA
Saradnik/ci:	Mirić Aleksandra mast. ing arh. Miodrag Govedarica ms. ing. arh. Milica Marković bac. ing. Prostotehnolo. Tamara Kojašević Mac. Arch.	Prilog: SITUACIJA
		Razmjera: R 1:100
		Br. priloga/Br. strane: 3
Datum izrade i M.P:		Datum revizije i M.P:

OSNOVA PRIZEMLJA

R_ 1:100

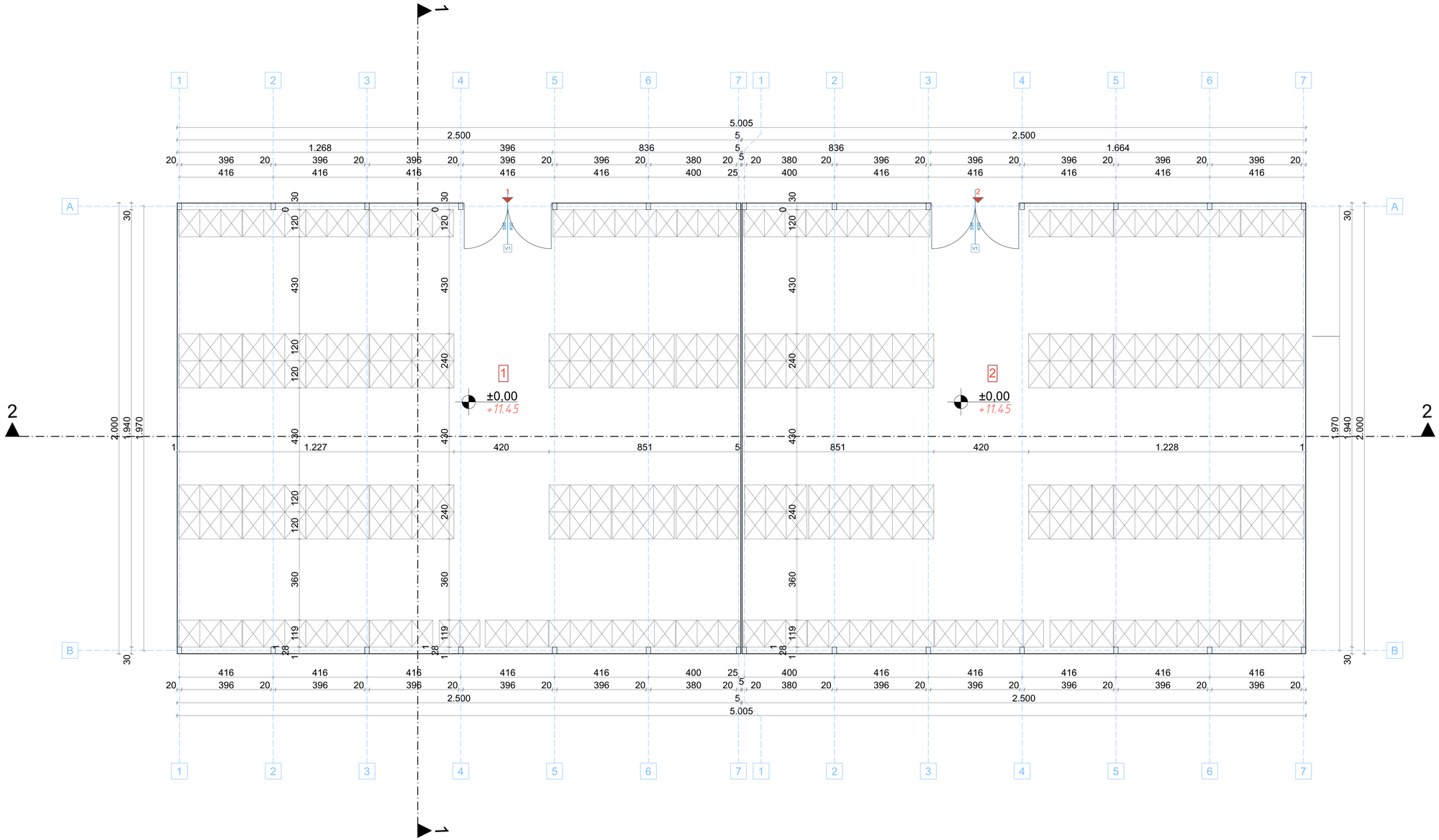

Legenda

	Namjena prostorije	obrada poda	P m²
	SKLADIŠTE OBJEKAT 1		
1	skladište 1	epoksidni premaz	499.16
	ukupna neto površina skladišnog objekata 1		499.16
	SKLADIŠTE OBJEKAT 2		
2	skladište 2	epoksidni premaz	499.16
	ukupna neto površina skladišnog objekata 2		499.16

ukupna neto površina objekta 1	499.16
ukupna bruto površina objekta 2	500m²
ukupna neto površina objekta 1	499.16
ukupna bruto površina objekta 2	500m²

neto površina prizemlja	998.32m²
bruto površina prizemlja	1000m²

1 ulaz u skladište
2 ulaz u skladište

LEGENDA MATERIJALA

	ulica i parking prostor - asfalt
	parterno uređenjenje

PROJEKTANT:	INVESTITOR:
"NG DESIGN" d.o.o. ul.Maršala Tita C-16, Bar	" CEROVO" d.o.o. BAR

Objekat:	Skladišni objekat P	Lokacija:	Lokacija br. 33a.16, KP.3058 i 3059, KO Poljo. Opština Bar, predviđena programom privremenih objekata na području Opštine Bar za period od 2023. do 2028godd.
Glavni inženjer:	Janković Nataša spec. sci. arh.	Vrsta tehničke dokumentacije:	IDEJNO RJEŠENJE
Odgovorni inženjer:	Janković Nataša spec. sci. arh.	Dio tehničke dokumentacije:	ARHITEKTURA — Razmjera: R 1:100
Saradnik/ci:	Minić Aleksandra mast. ing arh. Miodrag Govedarica m. ing. arh. Milica Marašl bac. ing. Polytechnics. Tamara Koljenšić Msc. Arch.	Prilog:	OSNOVA PRIZEMLJA — br. priloga: 4. — br. strane:
Datum izrade i M.P:		Datum revizije i M.P:	

OSNOVA KROVNE RAVNI R_ 1:100

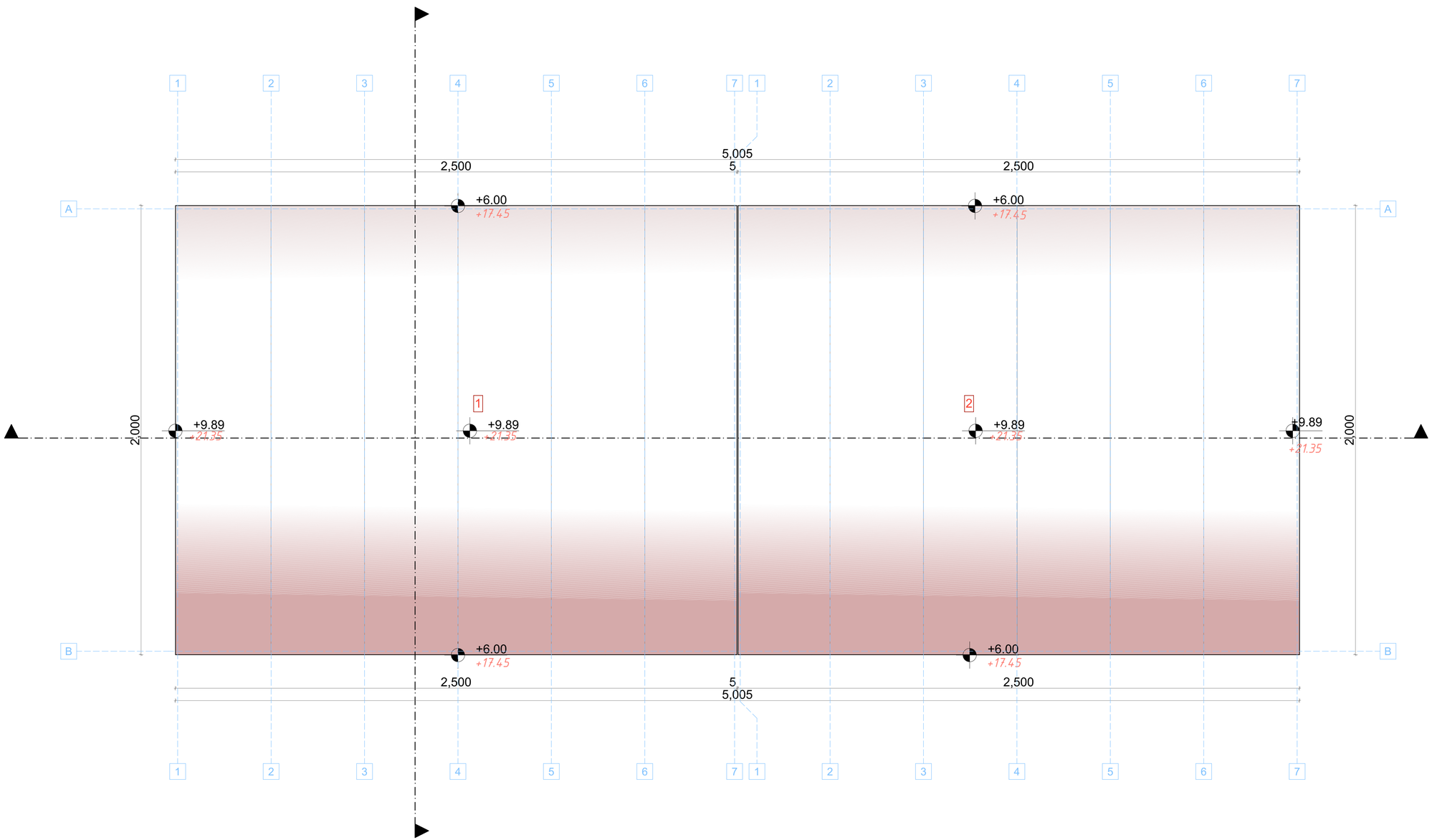

Legenda

	Namjena prostorije	obrada poda	P m²
	SKLADIŠTE OBJEKAT 1		
1	skladište 1	epoksidni premaz	499.16
	ukupna neto površina skladišnog objekata 1		499.16
	SKLADIŠTE OBJEKAT 2		
2	skladište 2	epoksidni premaz	499.16
	ukupna neto površina skladišnog objekata 2		499.16

ukupna neto površina objekta 1	499.16
ukupna bruto površina objekta 2	500m²
ukupna neto površina objekta 1	499.16
ukupna bruto površina objekta 2	500m²
bruto površina prizemlja	1000m²

1 ulaz u skladište
2 ulaz u skladište

LEGENDA MATERIJALA

	ulica i parking prostor - asfalt
	parterno uređenjenje

PROJEKTANT: "NG DESIGN" d.o.o. ul.Maršala Tita C-16, Bar	INVESTITOR: " CEROVO" d.o.o. BAR
Objekat: Skladišni objekat P	Lokacija: Lokacija br. 33a-2A, KP 3058 i 3059, KO Polje, Opština Bar, predviđena programom privremenih objekata na području Opštine Bar za period od 2023. do 2027godd.
Glavni inženjer: Janković Natalia spec. sci. arh.	Vrsta tehničke dokumentacije: IDEJNO RJEŠENJE
Odgovorni inženjer: Janković Natalia spec. sci. arh.	Dio tehničke dokumentacije: ARHITEKTURA; Razmjera: R 1:100
Saradnik/ci: Mirić Aleksandra mast. ing arh. Miodrag Govedarica m. ing. arh. Milica Marašević bsc. ing. Polytechnics. Tamara Koljenšić Msc. Arch.	Prilog: OSNOVA KROVNE RAVNI; br. priloga: 5.; br. strane:
Datum izrade i M.P:	Datum revizije i M.P:

PRESJEK 1-1

R_ 1:100

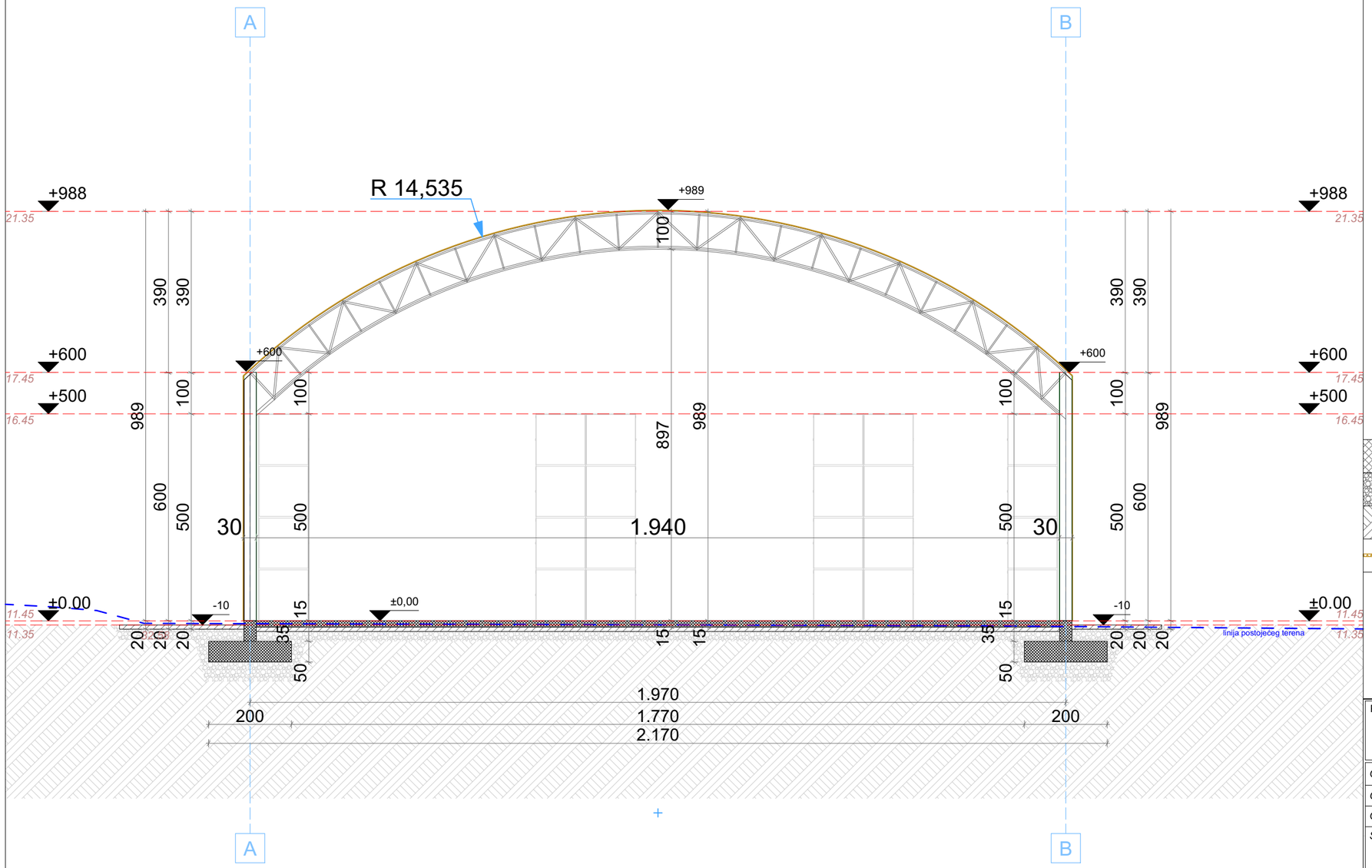

LEGENDA MATERIJALA

	armirani beton
	šljunak
	tlo
	cerada-pvc.folija

PROJEKTANT: "NG DESIGN" d.o.o. ul.Maršala Tita C-16, Bar		INVESTITOR: " CEROVO" d.o.o. BAR	
Objekat:	Skladišni objekat P	*Lokacija:* Lokacija br.33a.16, KP.3058 i 3059, KO Polje, Opština Bar, predviđena programom privremenih objekata na području Opštine Bar za period od 2023. do 2028god.	
Glavni inženjer:	Janković Nataša spec. sci. arh.	*Vrsta tehničke dokumentacije:* IDEJNO RJEŠENJE	
Odgovorni inženjer:	Janković Nataša spec. sci. arh.	*Dio tehničke dokumentacije:* ARHITEKTURA	*Razmjera:* R 1:100
Saradnik/ci:	Minić Aleksandra mast. ing arh. Miodrag Govedarica m. ing. arh. Milica Maraš bsc. ing. Polytechnics. Tamara Koljenšić Msc. Arch.	*Prilog:* PRESJEK 1-1	*Br. priloga:* 6. / *Br. strane:*
Datum izrade i M.P:		*Datum revizije i M.P:*	

PRESJEK 2-2

R_ 1:100

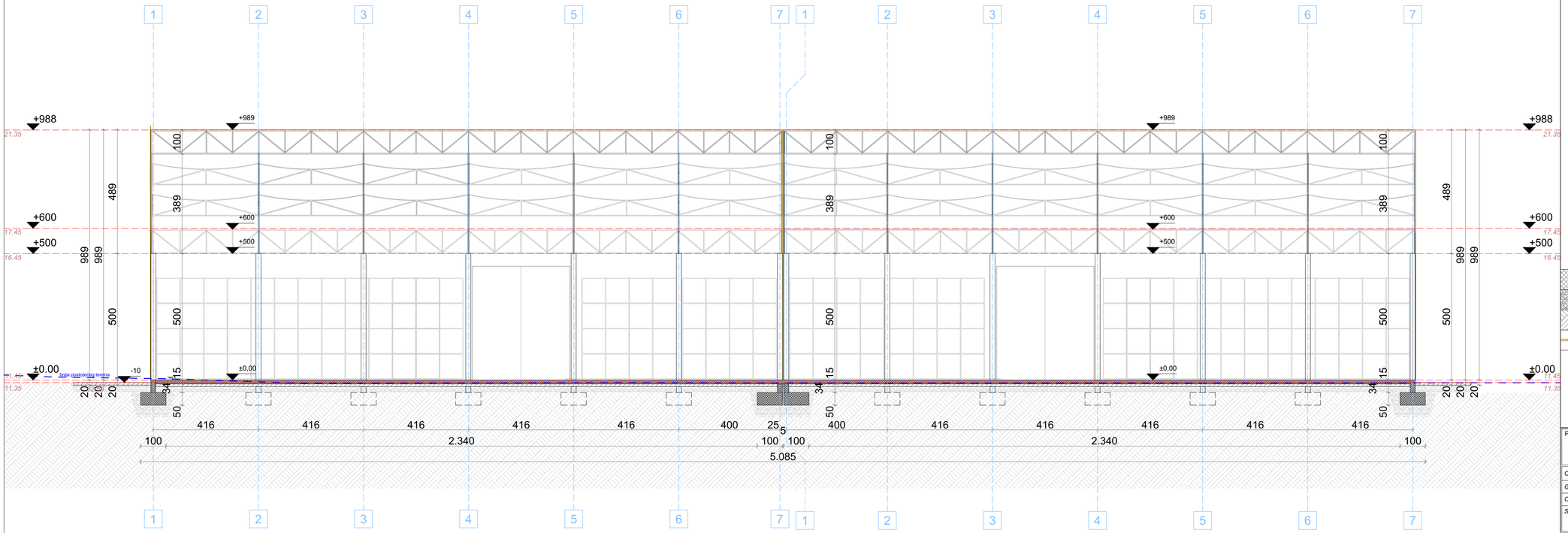

LEGENDA MATERIJALA

	armirani beton
	šljunak
	tlo
	cerada-pvc.folija

PROJEKTANT: "NG DESIGN" d.o.o. ul.Maršala Tita C-16, Bar		INVESTITOR: " CEROVO" d.o.o. BAR	
Objekat:	Skladišni objekat P	*Lokacija:*	Lokacija br. 33a 16, KP.3058 i 3059, KO Polje, Izgrađena bez prethodno pribavljenih urbanističko tehničkih uslova i dobivenog Građevinske dozvole za period od 2011 do 2018godi
Glavni inženjer:	Janković Nataša spec. sci. arh.	*Vrsta tehničke dokumentacije:*	IDEJNO RJEŠENJE
Odgovorni inženjer:	Janković Nataša spec. sci. arh.	*Dio tehničke dokumentacije:*	ARHITEKTURA
		Razmjera:	R 1:100
Saradnik/ci:	Mirić Aleksandra mast. ing arh. Miodrag Govedarica m. ing. arh. Milica Marašl bsc. ing. Polytechnics. Tamara Koljenšić Mic. Arch.	*Prilog:*	PRESJEK 2-2
		Br. priloga	7.
		Br. strane	
Datum izrade i M.P:		*Datum revizije i M.P:*	

SJEVERO-ISTOČNA FASADA R_ 1:100

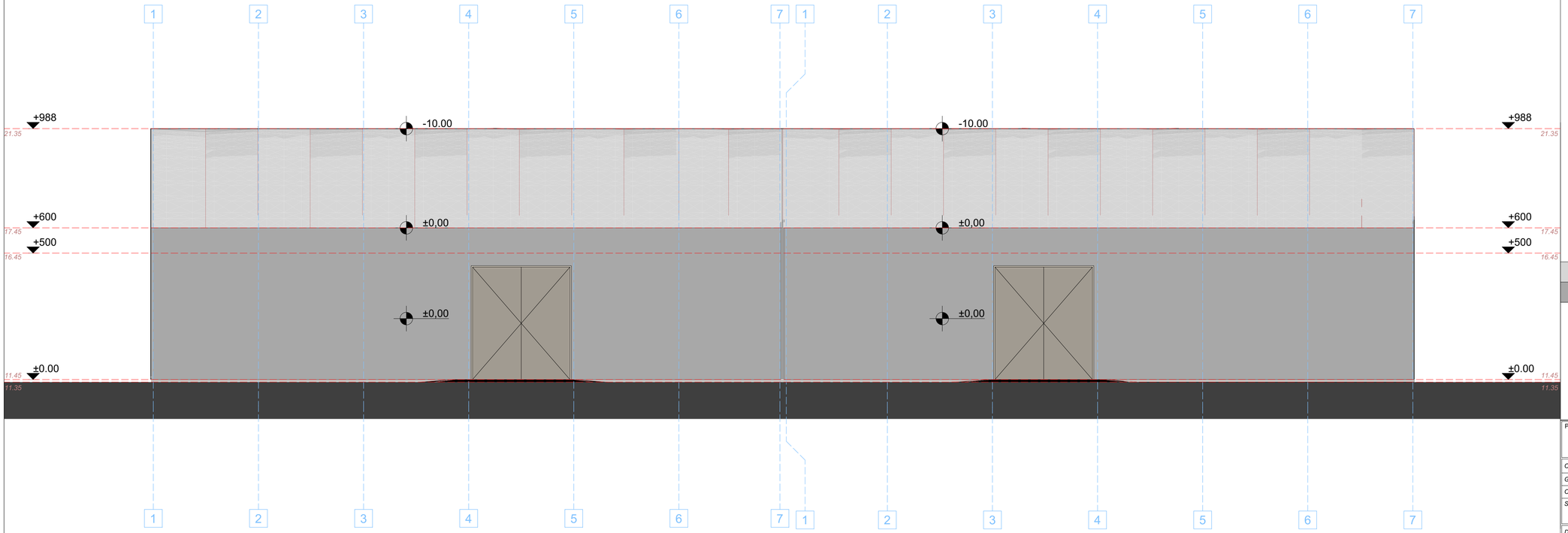

LEGENDA MATERIJALA

	armirani beton
	cerada-folija panel d=1.5cm

PROJEKTANT: "NG DESIGN" d.o.o. ul.Maršala Tita C-16, Bar		INVESTITOR: " CEROVO" d.o.o. BAR	
Objekat:	Skladišni objekat P	*Lokacija:*	Lokacija br. 33a 16, KP.3058 i 3059, KO Polje, Opština Bar, prema Idejnom programskom rješenju za izgradnju Cerovo Bar za period od 2017-do 2028godi
Glavni inženjer:	Janković Natalia spec. sci. arh.	*Vrsta tehničke dokumentacije:*	IDEJNO RJEŠENJE
Odgovorni inženjer:	Janković Natalia spec. sci. arh.	*Dio tehničke dokumentacije:*	ARHITEKTURA
		Razmjera:	R 1:100
Saradnik/ci:	Minić Aleksandra mast. ing arh. Miodrag Govedarica m. ing. arh. Milica Marašl bsc. ing. Polytechnics. Tamara Koljenšić. Msc. Arch.	*Prilog:*	SJEVERO-ISTOČNA FASADA
		Br. priloga	8.
		Br. strane	
Datum izrade i M.P:		*Datum revizije i M.P:*	

JUGO-ISTOČNA FASADA

R_ 1:100

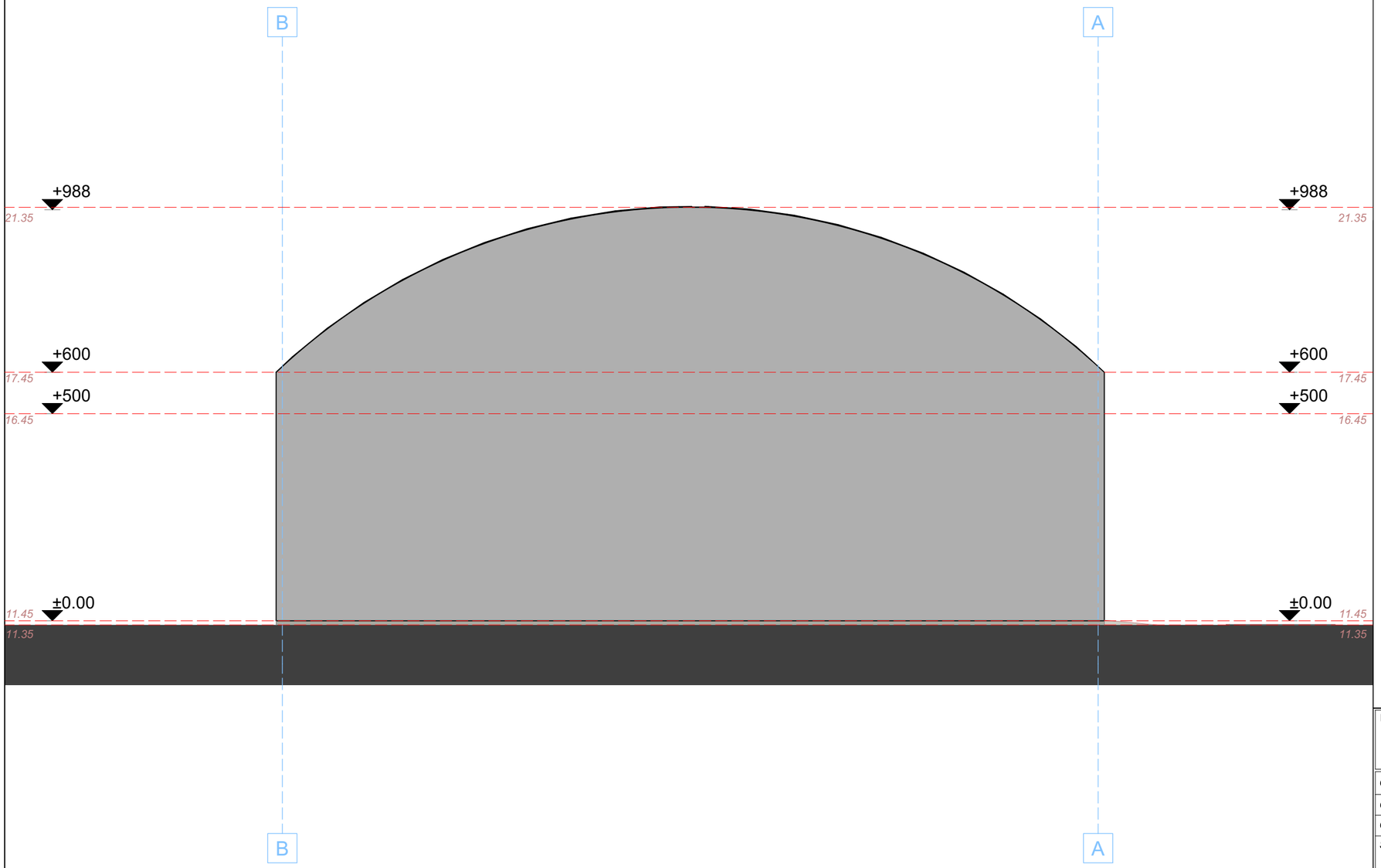

PROJEKTANT: "NG DESIGN" d.o.o. ul.Maršala Tita C-16, Bar		INVESTITOR: " CEROVO" d.o.o. BAR	
Objekat:	Skladišni objekat P	*Lokacija:* Lokacija br. 33a.16, KP.3058 i 3059, KO Polje, Opština Bar, predviđena programom privremenih objekata na području Opštine Bar za period od 2023. do 2028god.	
Glavni inženjer:	Janković Nataša spec. sci. arh.	*Vrsta tehničke dokumentacije:* IDEJNO RJEŠENJE	
Odgovorni inženjer:	Janković Nataša spec. sci. arh.	*Dio tehničke dokumentacije:* ARHITEKTURA	*Razmjera:* R 1:100
Saradnik/ci:	Minić Aleksandra mast. ing arh. Miodrag Govedarica m. ing. arh. Milica Maraš bsc. ing. Polytechnics. Tamara Koljenšić Msc. Arch.	*Prilog:* JUGO-ISTOČNA FASADA	*Br. priloga:* 9. / *Br. strane:*
Datum izrade i M.P:		*Datum revizije i M.P:*	

JUGO-ZAPADNA FASADA R_ 1:100

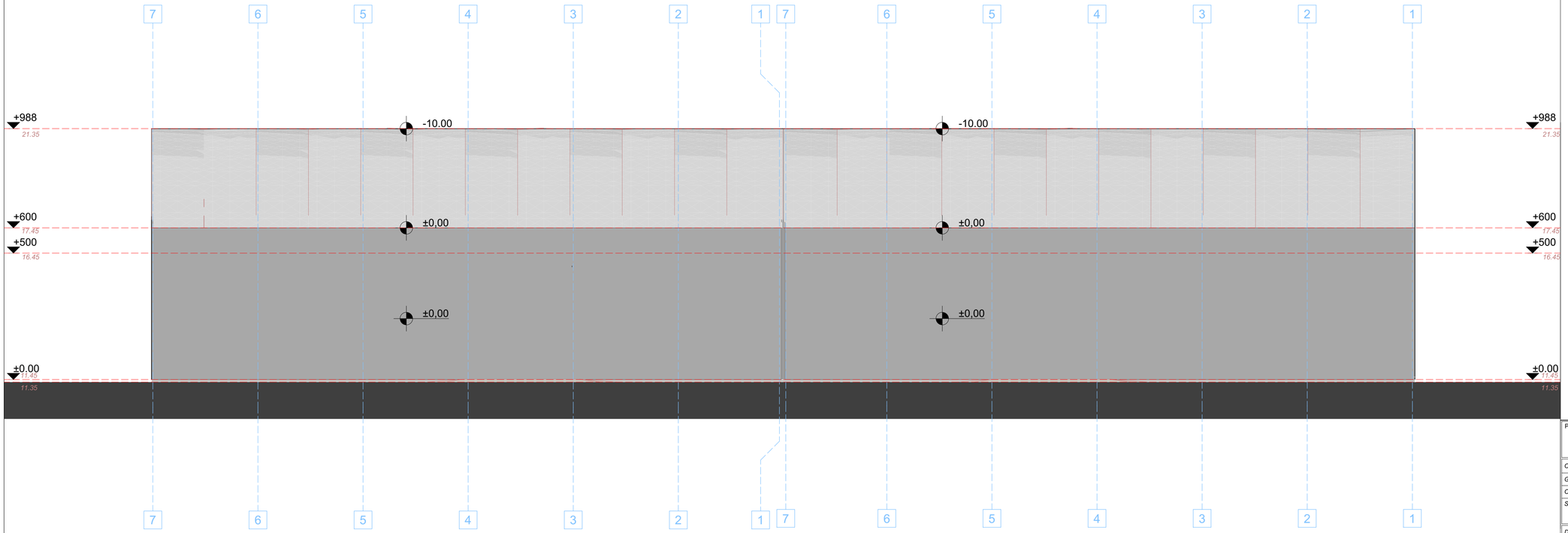

PROJEKTANT: "NG DESIGN" d.o.o. ul.Maršala Tita C-16, Bar		INVESTITOR: " CEROVO" d.o.o. BAR	
Objekat:	Skladišni objekat P	*Lokacija:*	Lokacija br. 33a 16, KP.3058 i 3059, KO Polje, Izdvojeni dio prostora programsko-poslovnih objekata na izdvojenoj lokaciji Bar-ta period od 2017-do 2028godi
Glavni inženjer:	Janković Natalia spec. sci. arh.	*Vrsta tehničke dokumentacije:*	IDEJNO RJEŠENJE
Odgovorni inženjer:	Janković Natalia spec. sci. arh.	*Dio tehničke dokumentacije:*	ARHITEKTURA
Saradnik/ci:	Minić Aleksandra mast. ing arh. Miodrag Govedarica m. ing. arh. Milica Marašl bsc. ing. Polytechnics. Tamara Koljenšić Mic. Arch.	*Prilog:*	JUGO-ZAPADNA FASADA
		Razmjera:	R 1:100
		Br. priloga	10.
		Br. strane	
Datum izrade i M.P:		*Datum revizije i M.P:*	

SJEVERO-ZAPADNA FASADA R_ 1:100

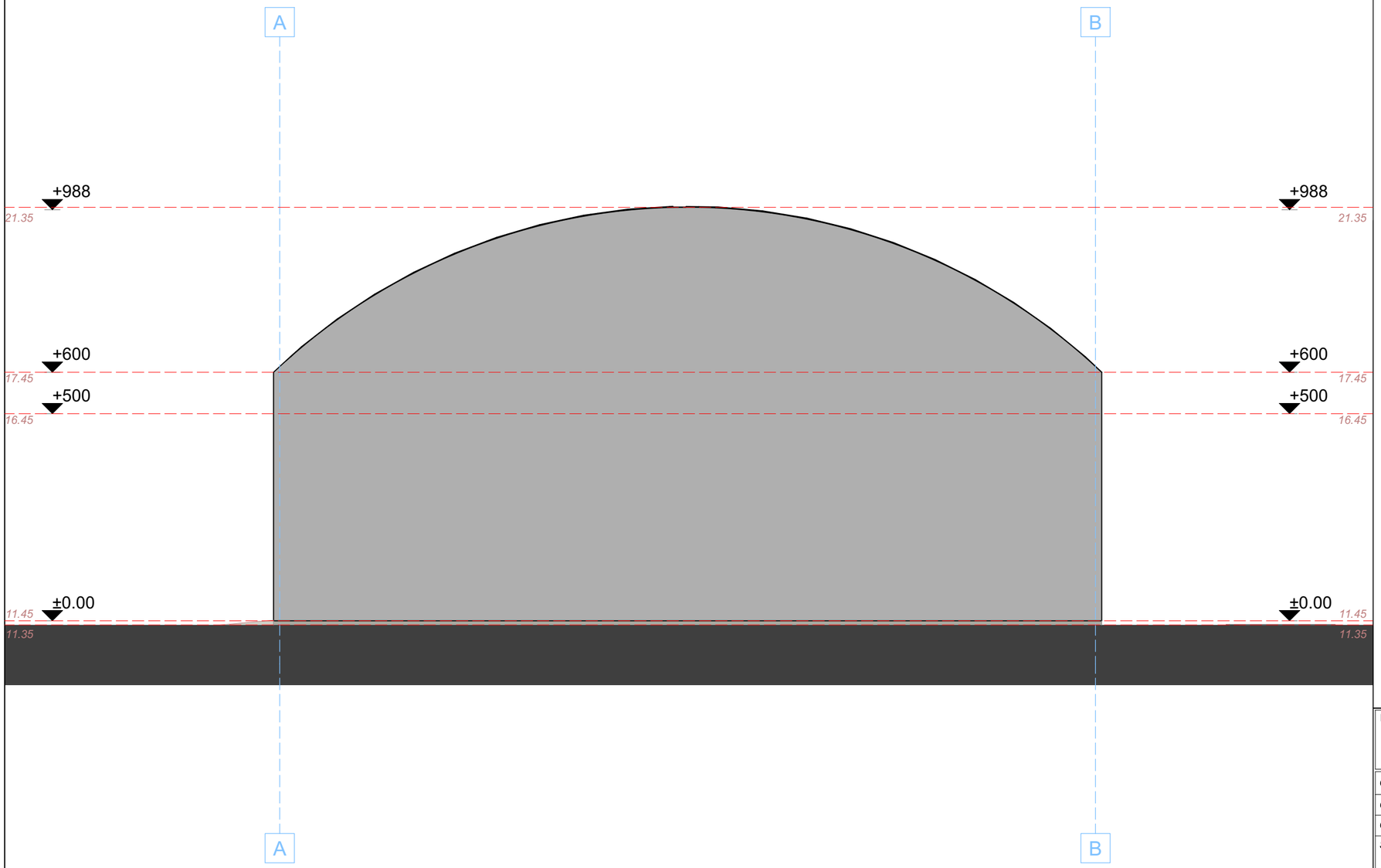

PROJEKTANT: "NG DESIGN" d.o.o. ul.Maršala Tita C-16, Bar		INVESTITOR: " CEROVO" d.o.o. BAR	
Objekat:	Skladišni objekat P	*Lokacija:* Lokacija br. 33a.16, KP.3058 i 3059, KO Polje, Opština Bar, predviđena programom privremenih objekata na području Opštine Bar za period od 2023. do 2028god.	
Glavni inženjer:	Janković Nataša spec. sci. arh.	*Vrsta tehničke dokumentacije:* IDEJNO RJEŠENJE	
Odgovorni inženjer:	Janković Nataša spec. sci. arh.	*Dio tehničke dokumentacije:* ARHITEKTURA	*Razmjera:* R 1:100
Saradnik/ci:	Minić Aleksandra mast. ing arh. Miodrag Govedarica m. ing. arh. Milica Maraš bsc. ing. Polytechnics. Tamara Koljenšić Msc. Arch.	*Prilog:* SJEVERO-ZAPADNA FASADA	*Br. priloga:* 11. / *Br. strane:*
Datum izrade i M.P:		*Datum revizije i M.P:*	

3D IZGLED

PROJEKTANT: "NG DESIGN" d.o.o. ul.Maršala Tita C-16, Bar		INVESTITOR: " CEROVO" d.o.o. BAR		
Objekat:	Skladišni objekat P	*Lokacija:*	Lokacija br. 33a.16, KP.3058 i 3059, KO Polje, Opština Bar, predviđena programom privremenih objekata na području Opštine Bar za period od 2023. do 2028god.	
Glavni inženjer:	Janković Nataša spec. sci. arh.	*Vrsta tehničke dokumentacije:*	IDEJNO RJEŠENJE	
Odgovorni inženjer:	Janković Nataša spec. sci. arh.	*Dio tehničke dokumentacije:*	ARHITEKTURA	*Razmjera:* R 1:100
Saradnik/ci:	Minić Aleksandra mast. ing arh. Miodrag Govedarica m. ing. arh. Milica Maraš bsc. ing. Polytechnics. Tamara Koljenšić Msc. Arch.	*Prilog:* 3D IZGLED	*Br. priloga:* 12.	*Br. strane:*
Datum izrade i M.P:		*Datum revizije i M.P:*		

3D IZGLED

PROJEKTANT: "NG DESIGN" d.o.o. ul.Maršala Tita C-16, Bar		INVESTITOR: " CEROVO" d.o.o. BAR		
Objekat:	Skladišni objekat P	*Lokacija:* Lokacija br. 33a.16, KP.3058 i 3059, KO Polje, Opština Bar, predviđena programom privremenih objekata na području Opštine Bar za period od 2023. do 2028god.		
Glavni inženjer:	Janković Nataša spec. sci. arh.	*Vrsta tehničke dokumentacije:* IDEJNO RJEŠENJE		
Odgovorni inženjer:	Janković Nataša spec. sci. arh.	*Dio tehničke dokumentacije:* ARHITEKTURA	*Razmjera:* R 1:100	
Saradnik/ci:	Minić Aleksandra mast. ing arh. Miodrag Govedarica m. ing. arh. Milica Maraš bsc. ing. Polytechnics. Tamara Koljenšić Msc. Arch.	*Prilog:* 3D IZGLED	*Br. priloga:* 13.	*Br. strane:*
Datum izrade i M.P:		*Datum revizije i M.P:*		

3D IZGLED

PROJEKTANT: "NG DESIGN" d.o.o. ul.Maršala Tita C-16, Bar		INVESTITOR: " CEROVO" d.o.o. BAR		
Objekat:	Skladišni objekat P	*Lokacija:*	Lokacija br. 33a.16, KP.3058 i 3059, KO Polje, Opština Bar, predviđena programom privremenih objekata na području Opštine Bar za period od 2023. do 2028god.	
Glavni inženjer:	Janković Nataša spec. sci. arh.	*Vrsta tehničke dokumentacije:*	IDEJNO RJEŠENJE	
Odgovorni inženjer:	Janković Nataša spec. sci. arh.	*Dio tehničke dokumentacije:*	ARHITEKTURA	*Razmjera:* R 1:100
Saradnik/ci:	Minić Aleksandra mast. ing arh. Miodrag Govedarica m. ing. arh. Milica Maraš bsc. ing. Polytechnics. Tamara Koljenšić Msc. Arch.	*Prilog:*	3D IZGLED	*Br. priloga:* 14. / *Br. strane:*
Datum izrade i M.P:		*Datum revizije i M.P:*		

3D IZGLED

PROJEKTANT: "NG DESIGN" d.o.o. ul.Maršala Tita C-16, Bar		INVESTITOR: " CEROVO" d.o.o. BAR		
Objekat:	Skladišni objekat P	*Lokacija:*	Lokacija br. 33a.16, KP.3058 i 3059, KO Polje, Opština Bar, predviđena programom privremenih objekata na području Opštine Bar za period od 2023. do 2028god.	
Glavni inženjer:	Janković Nataša spec. sci. arh.	*Vrsta tehničke dokumentacije:*	IDEJNO RJEŠENJE	
Odgovorni inženjer:	Janković Nataša spec. sci. arh.	*Dio tehničke dokumentacije:*	ARHITEKTURA	*Razmjera:* R 1:100
Saradnik/ci:	Minić Aleksandra mast. ing arh. Miodrag Govedarica m. ing. arh. Milica Maraš bsc. ing. Polytechnics. Tamara Koljenšić Msc. Arch.	*Prilog:*	3D IZGLED	*Br. priloga:* 15. / *Br. strane:*
Datum izrade i M.P:		*Datum revizije i M.P:*		

3D IZGLED

PROJEKTANT: "NG DESIGN" d.o.o. ul.Maršala Tita C-16, Bar		INVESTITOR: " CEROVO" d.o.o. BAR		
Objekat:	Skladišni objekat P	*Lokacija:*	Lokacija br. 33a.16, KP.3058 i 3059, KO Polje, Opština Bar, predviđena programom privremenih objekata na području Opštine Bar za period od 2023. do 2028god.	
Glavni inženjer:	Janković Nataša spec. sci. arh.	*Vrsta tehničke dokumentacije:*	IDEJNO RJEŠENJE	
Odgovorni inženjer:	Janković Nataša spec. sci. arh.	*Dio tehničke dokumentacije:*	ARHITEKTURA	*Razmjera:* R 1:100
Saradnik/ci:	Minić Aleksandra mast. ing arh. Miodrag Govedarica m. ing. arh. Milica Maraš bsc. ing. Polytechnics. Tamara Koljenšić Msc. Arch.	*Prilog:*	3D IZGLED	*Br. priloga:* 16. / *Br. strane:*
Datum izrade i M.P:		*Datum revizije i M.P:*		

3D IZGLED

PROJEKTANT: "NG DESIGN" d.o.o. ul.Maršala Tita C-16, Bar		INVESTITOR: " CEROVO" d.o.o. BAR		
Objekat:	Skladišni objekat P	*Lokacija:*	Lokacija br. 33a.16, KP.3058 i 3059, KO Polje, Opština Bar, predviđena programom privremenih objekata na području Opštine Bar za period od 2023. do 2028god.	
Glavni inženjer:	Janković Nataša spec. sci. arh.	*Vrsta tehničke dokumentacije:*	IDEJNO RJEŠENJE	
Odgovorni inženjer:	Janković Nataša spec. sci. arh.	*Dio tehničke dokumentacije:*	ARHITEKTURA	*Razmjera:* R 1:100
Saradnik/ci:	Minić Aleksandra mast. ing arh. Miodrag Govedarica m. ing. arh. Milica Maraš bsc. ing. Polytechnics. Tamara Koljenšić Msc. Arch.	*Prilog:*	3D IZGLED	*Br. priloga:* 17. / *Br. strane:*
Datum izrade i M.P:		*Datum revizije i M.P:*		